Slip-On Line (SS)

Produkt-Code: **S-Y2SO7-HRSS** EC ~~CARB~~

Slip-Ons sind der erste Schritt in Tuning einer Auspuffanlage. Das System ist einfach zu installieren und ersetzt einen Serienschalldämpfer. Es bietet zudem das beste Preis-Leistungs-Verhältnis .
Das Akrapovic Slip-On System bedeutet für Sie: mehr Leistung, mehr Drehmoment und weniger Gewicht. Mit dem Akrapovic Slip-On System bekommt Ihr Scooter diesen unverkennbaren tiefen und satten Akrapovic Sound, und auch das optische Erscheinungsbild ändert sich dramatisch. Jedes Produkt hat feinste Akrapovic Endkappen aus Karbon. Die EG-Typengenehmigung ist nur mit eingebautem Katalysator gültig.

Die Akrapovic Auspuffanlage sorgt praktisch im gesamten Drehzahlbereich für eine deutliche Steigerung von Motorleistung und Drehmoment.

TECH. DATEN	EINHEIT	ORIGINAL	AKRAPOVIČ	MAX. WERTE
Maximale Leistung	kW	11.8 bei 7230 rpm	12.7 bei 7420 rpm	+ 1 bei 7140 rpm
	PS (m)	16 bei 7230 rpm	17.2 bei 7420 rpm	+ 1.3 bei 7140 rpm
	PS (i)	15.8 bei 7230 rpm	17 bei 7420 rpm	+ 1.3 bei 7140 rpm
Maximales Drehmoment	Nm	18.1 bei 5560 rpm	19.5 bei 5470 rpm	+ 1.9 bei 4900 rpm
	lb-ft	13.3 bei 5560 rpm	14.4 bei 5470 rpm	+ 1.4 bei 4900 rpm
Gewicht	kg	7.2	3.3	- 3.9
	lb	15.9	7.3	- 8.6

gemessen mit: Yamaha X-MAX 250 2010

Obligatorische Teile

Produkt-Code: **Catalytic converter S**
Produkt name: **P-KAT-040**

YAMAHA X-MAX 250

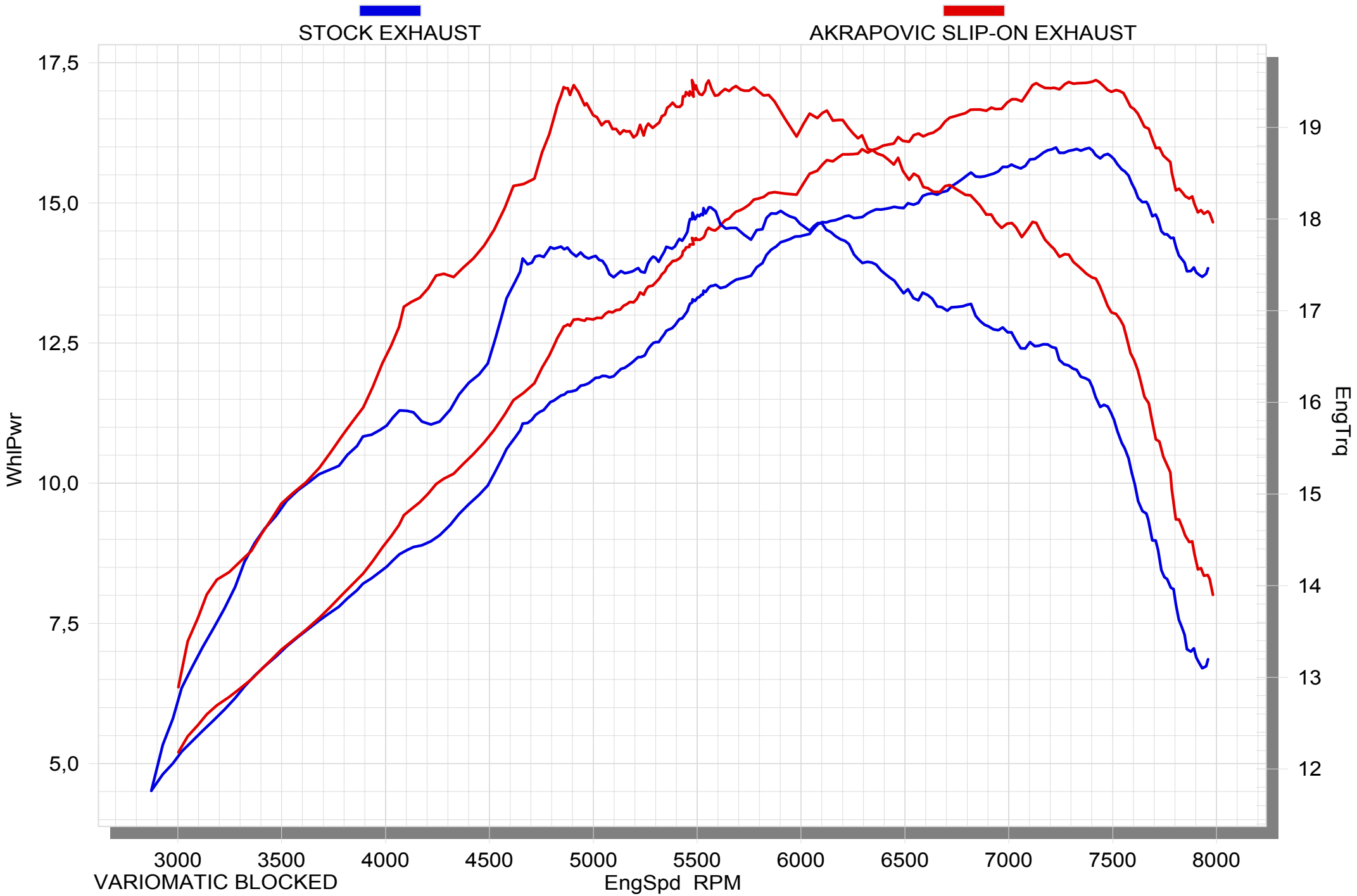

09/27/10 *SuperFlow WinDyn™ V2.4* *12:48:45*

EC TYPE APPROVAL IS VALID ONLY WHEN OPTIONAL CATALYTIC CONVERTER IS INSTALLED!

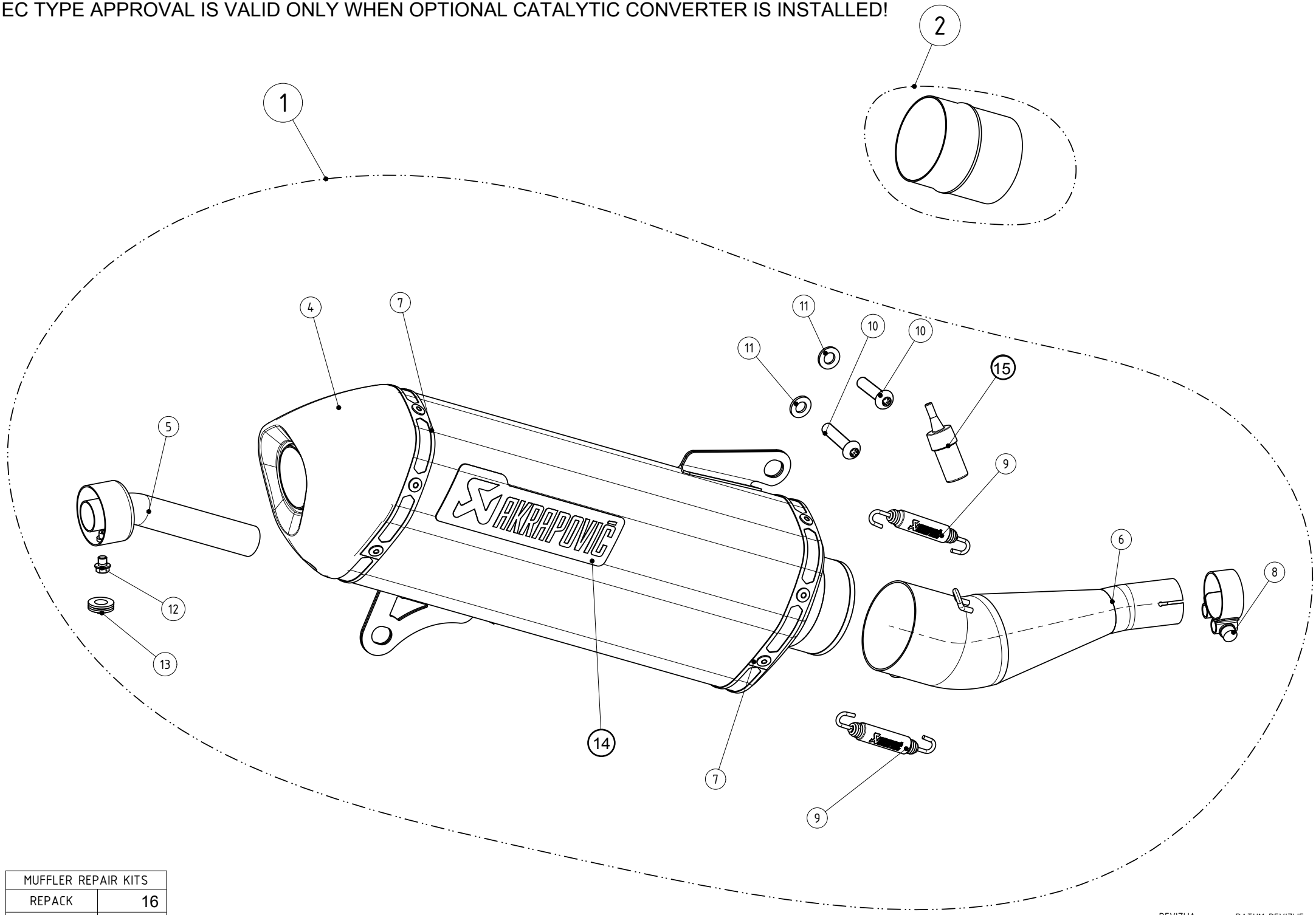

MUFFLER REPAIR KITS	
REPACK	16
SLEEVE	17

REVIZIJA: DATUM REVIZIJE:

No.	SALES CODE	DESCRIPTION	QTY.
1	S-Y2SO7-HRSS	slip on system	1
2	P-KAT-028	catalyst	1
4	V-EC146	end cap CA	1
5	V-TUV018	insert SS	1
6	L-Y2SO2SS	link pipe SS	1
7	P-TT45	belt TI for SS sleeve	2
8	P-R51	clamp SS	1
9	P-S2/1	spring	2
10	P-FB87	bolt	2
11	P-DR82	washer SS	2
12	P-FB56	bolt	1
13	P-GUV004	rubber insert	1
14	P-HST2AL	sticker	1
15	P-HF267	locktite	1
16	P-RPCK101	muffler repack kit	1
17	P-RKS399RSS35	muffler sleeve kit	1