Slip-On Line (Titanium)

Produkt-Code: **S-Y12SO2-HAAT** EC EPA CARB RP ECE

Slip-Ons sind der erste Schritt ins Tuning einer Auspuffanlage, und sie bieten ein hervorragendes Preis-Leistungs-Verhältnis. Machen Sie mehr aus Ihrem Bike, mit mehrLeistung, verbesserter Performance und dem einzigartigen Akrapovic-Sound. Alles vereint in den stylisch designten Slip-On Auspuffanlagen. Wir legen sehr großen Wert auf das Design – so entsteht eine wunderschön gearbeitete Auspuffanlage. Die Schalldämpferhülle besteht aus Titan, die Endkappe aus Karbon.

Die Abgasanlage ist kompatibel mit Yamaha Seitenkoffern.

TECH. DATEN	EINHEIT	ORIGINAL	AKRAPOVIČ	MAX. WERTE
Maximale Leistung	kW	75.4 bei 7350 rpm	75.9 bei 7300 rpm	+ 0.9 bei 6500 rpm
	PS (m)	102.5 bei 7350 rpm	103.2 bei 7300 rpm	+ 1.2 bei 6500 rpm
	PS (i)	101.1 bei 7350 rpm	101.8 bei 7300 rpm	+ 1.2 bei 6500 rpm
Maximales Drehmoment	Nm	110.6 bei 5900 rpm	122.6 bei 6000 rpm	+ 2 bei 6150 rpm
	lb-ft	81.6 bei 5900 rpm	90.4 bei 6000 rpm	+ 1.5 bei 6150 rpm
Gewicht	kg	5.8	3.8	- 2
	lb	12.8	8.4	- 4.4

YAMAHA XT1200Z SUPER TENERE

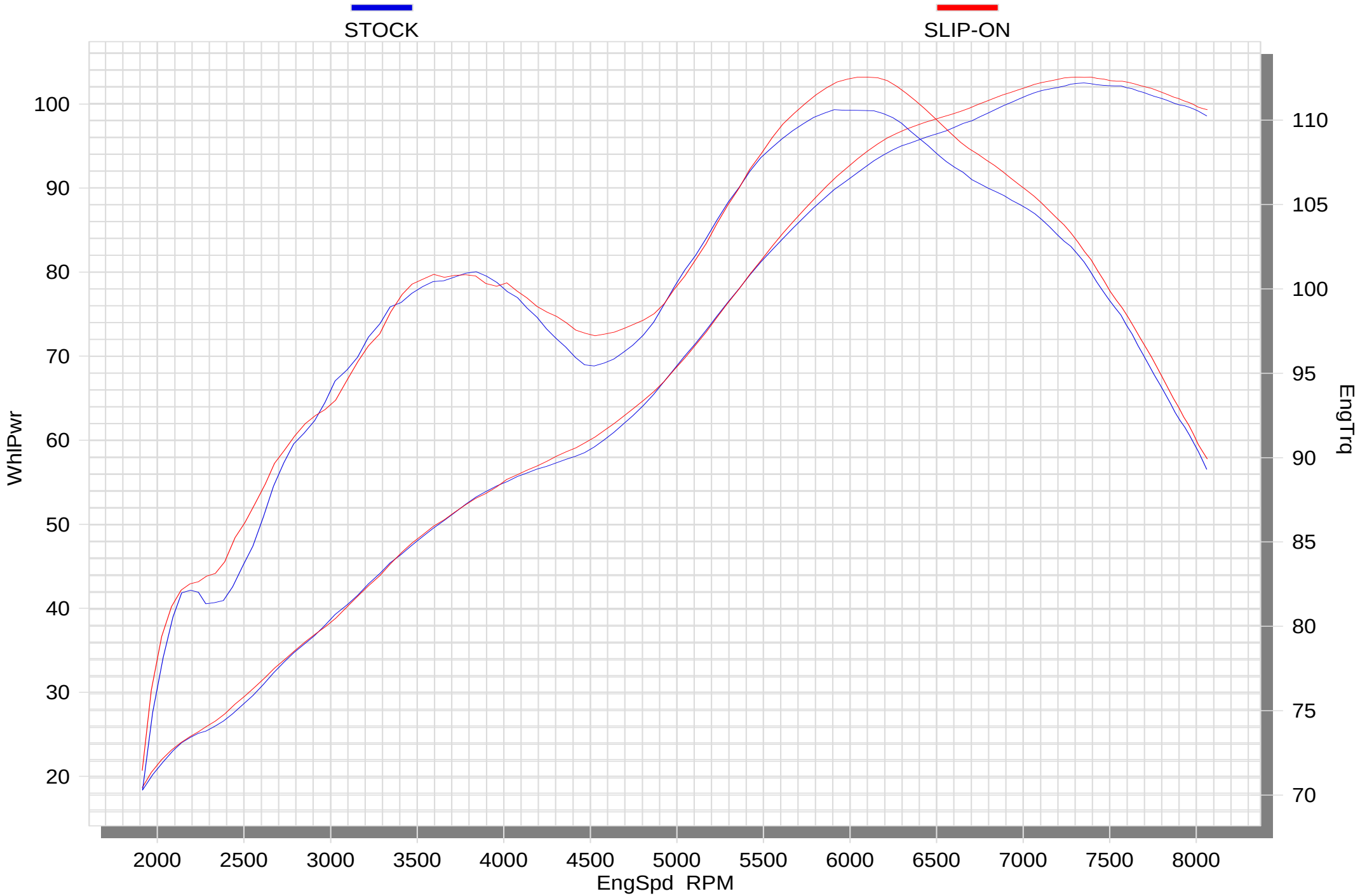

03/22/17 *SuperFlow WinDyn™ V* *09:29:12*

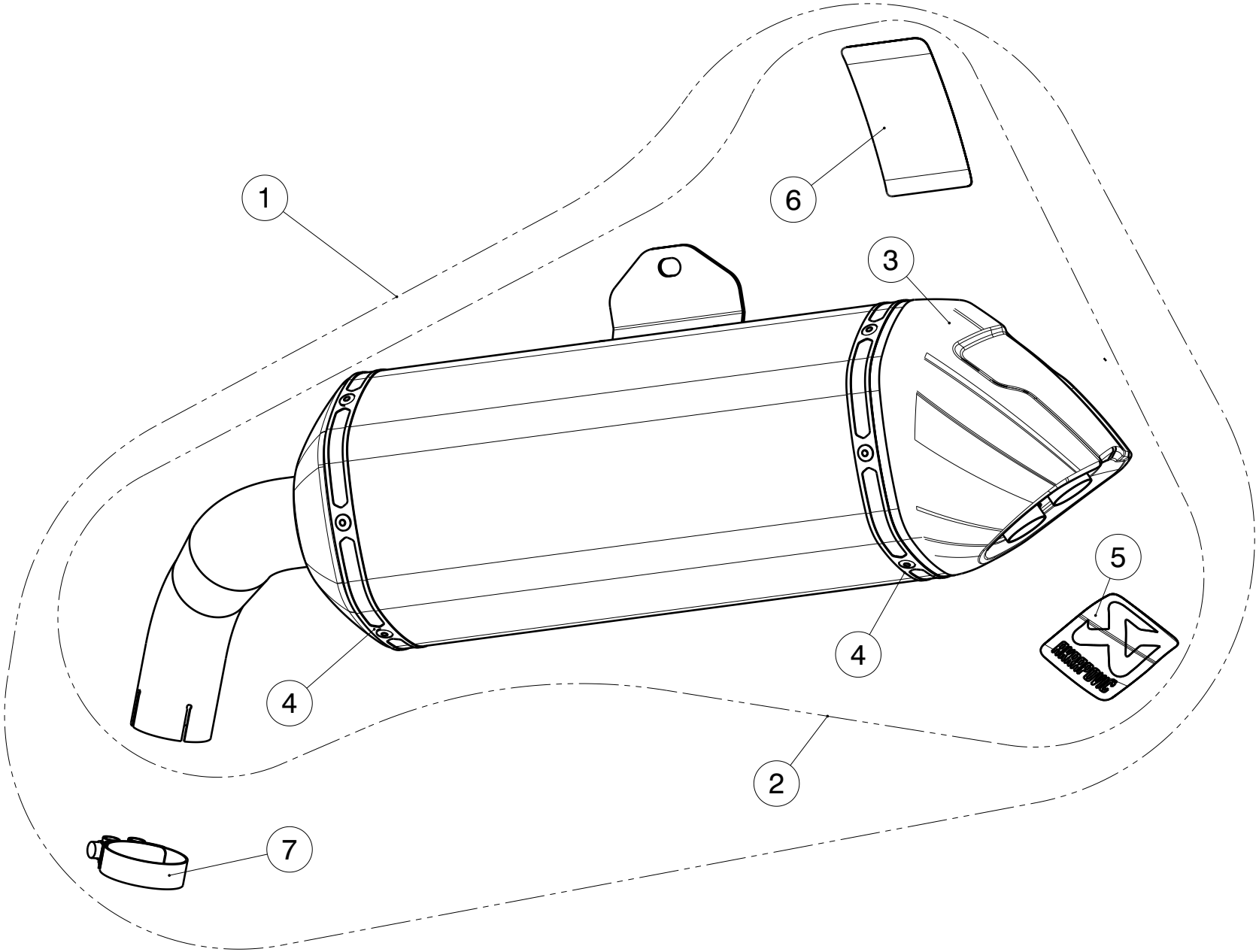

MUFFLER REPAIR KITS	
REPACK	8
SLEEVE	9

No.	SalesCode	Description	Qty.
1	S-Y12SO2-HAAT	slip on system	1
2	M-HAA01102T	muffler	1
3	V-EC281	end cap	1
4	P-TT28	belt TI for TI sleeve	2
5	P-VST4PO	sticker	1
6	P-VST1AL	sticker	1
7	P-R59	clamp SS	1
8	P-RPCK42	repack kit	1
9	P-RKS524AA380	sleeve kit	1