Racing Line (Titanium)

Produkt-Code: **S-K6R10-HEGEHT** EC ~~CARB~~ ECE

Komplett-System mit Schalldämpfer aus hochwertigem leichtem Titan und Edelstahl-Krümmer, abgerundet mit einer wunderbaren handgefertigten Karbon-Endkappe. Gesteigerte Performance über das gesamte Drehzahlband. Gewichtseinsparung gegenüber dem Serien-System, was das Handling erleichtert. EC/ECE-Typzulassung. Ein tieferer und sportlicherer Sound weckt noch mehr Begehrlichkeiten. Mit einer leicht verständlichen Anbauanleitung ist die Racing Line ein einfaches Plug-and-Play-System und benötigt keine Neuprogrammierung.

EG-Typengenehmigung ist nur mit eingebautem Katalysator gültig.

TECH. DATEN	EINHEIT	ORIGINAL	AKRAPOVIČ	MAX. WERTE
Maximale Leistung	**kW**	**45.7 bei 8700 rpm**	**48.3 bei 8750 rpm**	**+ 2.6 bei 8750 rpm**
	PS (m)	**62.2 bei 8700 rpm**	**65.7 bei 8750 rpm**	**+ 3.6 bei 8750 rpm**
	PS (i)	**61.3 bei 8700 rpm**	**64.8 bei 8750 rpm**	**+ 3.5 bei 8750 rpm**
Maximales Drehmoment	**Nm**	**58.7 bei 7400 rpm**	**59.9 bei 7400 rpm**	**+ 1.6 bei 5650 rpm**
	lb-ft	**43.3 bei 7400 rpm**	**44.2 bei 7400 rpm**	**+ 1.2 bei 5650 rpm**
Gewicht	**kg**	**8.2**	**5.9**	**- 2.3**
	lb	**18**	**13**	**- 5**

gemessen mit: Kawasaki Versys 650 2017

Obligatorische Teile

Produkt-Code: **Catalytic converter**
Produkt name: **P-KAT-061**

KAWASAKI VERSYS 650

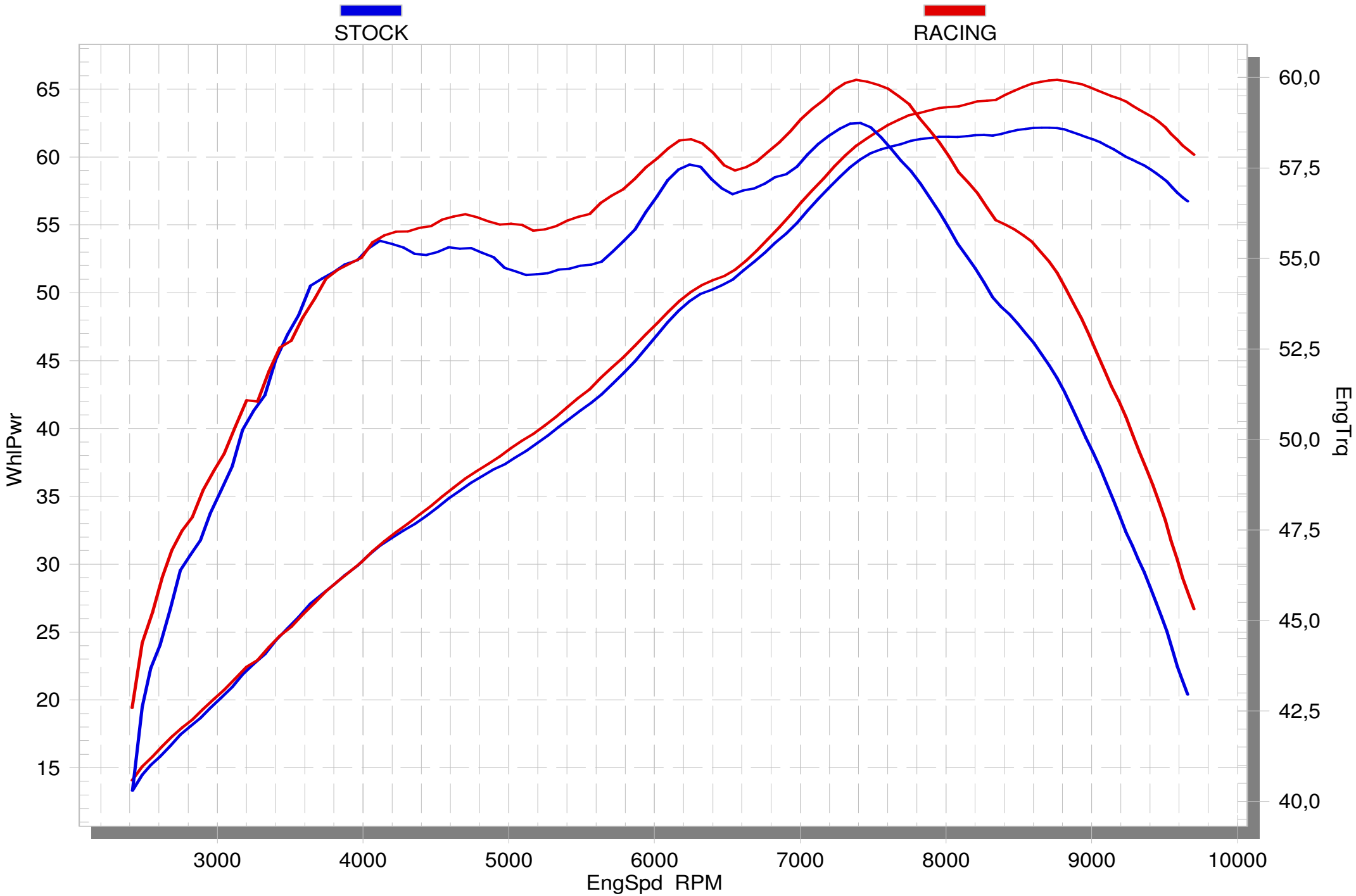

09/09/19 *SuperFlow WinDyn™ V* *08:44:56*

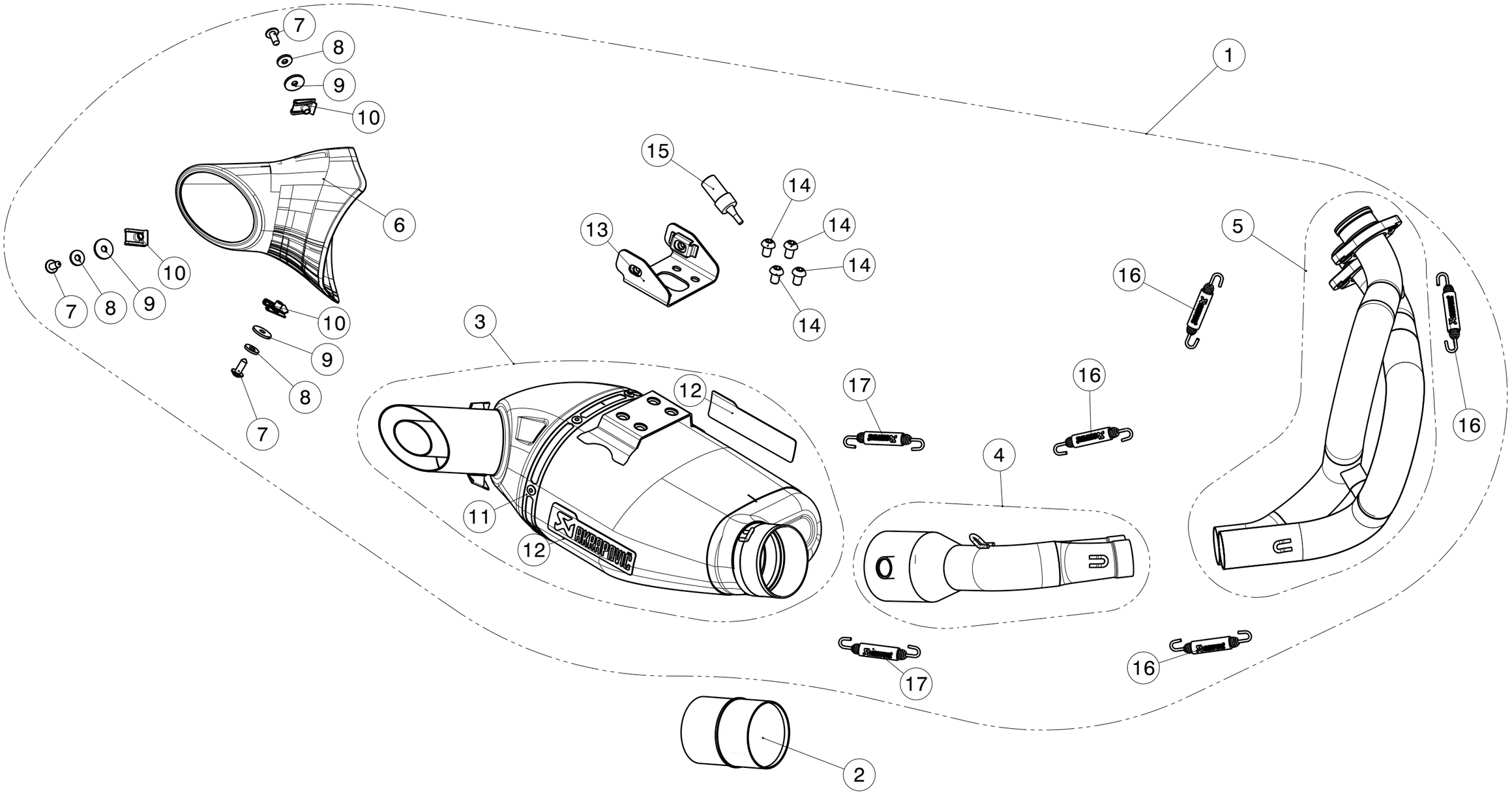

MUFFLER REPAIR KITS	
REPACK	18
SLEEVE	19

WARNING! EC TYPE APPROVAL IS VALID ONLY WHEN CATALYTIC CONVERTER IS INSTALLED!

No.	SalesCode	Description	Qty.
1	S-K6R10-HEGEHT	slip on system	1
2	P-KAT-061	catalytic converter	1
3	M-HEGEH00304T	muffler	1
4	L-K6R10	link pipe SS	1
5	H-K6R9	header SS	1
6	V-EC267	end cap	1
7	P-FB129	bolt	3
8	P-DRH4/BAR316	heat resistant washer	3
9	P-DRH1/BAR316	heat resistant washer	3
10	P-FN8	nut	3
11	P-TT73/1	belt TI	1
12	P-HST12AL	sticker horizontal	2
12	P-HST13AL	sticker vertical	1
13	P-X201	bracket SS	1
14	P-FB42	bolt	4
15	P-LT1	screw sealant	1
16	P-S1/2	spring	4
17	P-S2/1	spring	2
18	P-RPCK163	muffler repack kit	1
19	P-RKS517EGEH65	sleeve kit	1
20	V-TUV210	muffler insert SS	1