Slip-On Line (Carbon)

Produkt-Code: **S-K10SO19-HZC** EC EPA CARB RP ECE

Slip-Ons sind der erste Schritt ins Tuning einer Auspuffanlage, und sie bieten ein hervorragendes Preis-Leistungs-Verhältnis. Machen Sie mehr aus Ihrem Bike, mit mehr Leistung, verbesserter Performance und dem einzigartigen Akrapovic-Sound. Alles vereint in den stylisch designten Slip-On Auspuffanlagen. Wir legen sehr großen Wert auf das Design – das zeigt sich in zwei unterschiedlichen Auspuffanlagen. Wählen Sie Ihr Modell mit einer Schalldämpferhülle aus Karbon oder Titan. Alle Slip-Ons kommen mit einer Endkappe aus Karbon. Rennerprobte Materialien. Slip-On Systeme sind kompatibel mit Kawasaki Seitenkoffern.

TECH. DATEN	EINHEIT	ORIGINAL	AKRAPOVIČ	MAX. WERTE
Maximale Leistung	kW	94.9 bei 10150 rpm	96.5 bei 10400 rpm	+ 1.7 bei 10100 rpm
	PS (m)	129 bei 10150 rpm	131.2 bei 10400 rpm	+ 2.3 bei 10100 rpm
	PS (i)	127.2 bei 10150 rpm	129.4 bei 10400 rpm	+ 2.3 bei 10100 rpm
Maximales Drehmoment	Nm	103.9 bei 7700 rpm	106 bei 7650 rpm	+ 2.2 bei 7600 rpm
	lb-ft	76.6 bei 7700 rpm	78.2 bei 7650 rpm	+ 1.6 bei 7600 rpm
Gewicht	kg	7.4	3.2	- 4.2
	lb	16.3	7.1	- 9.3
Statische Geräuschpegel	dB	94	94	0
	rpm	5000	5000	0

Optionale Teile

Produkt-Code: **Optional Header (SS)**
Produkt name: **E-K10R4**

KAWASAKI Z1000SX

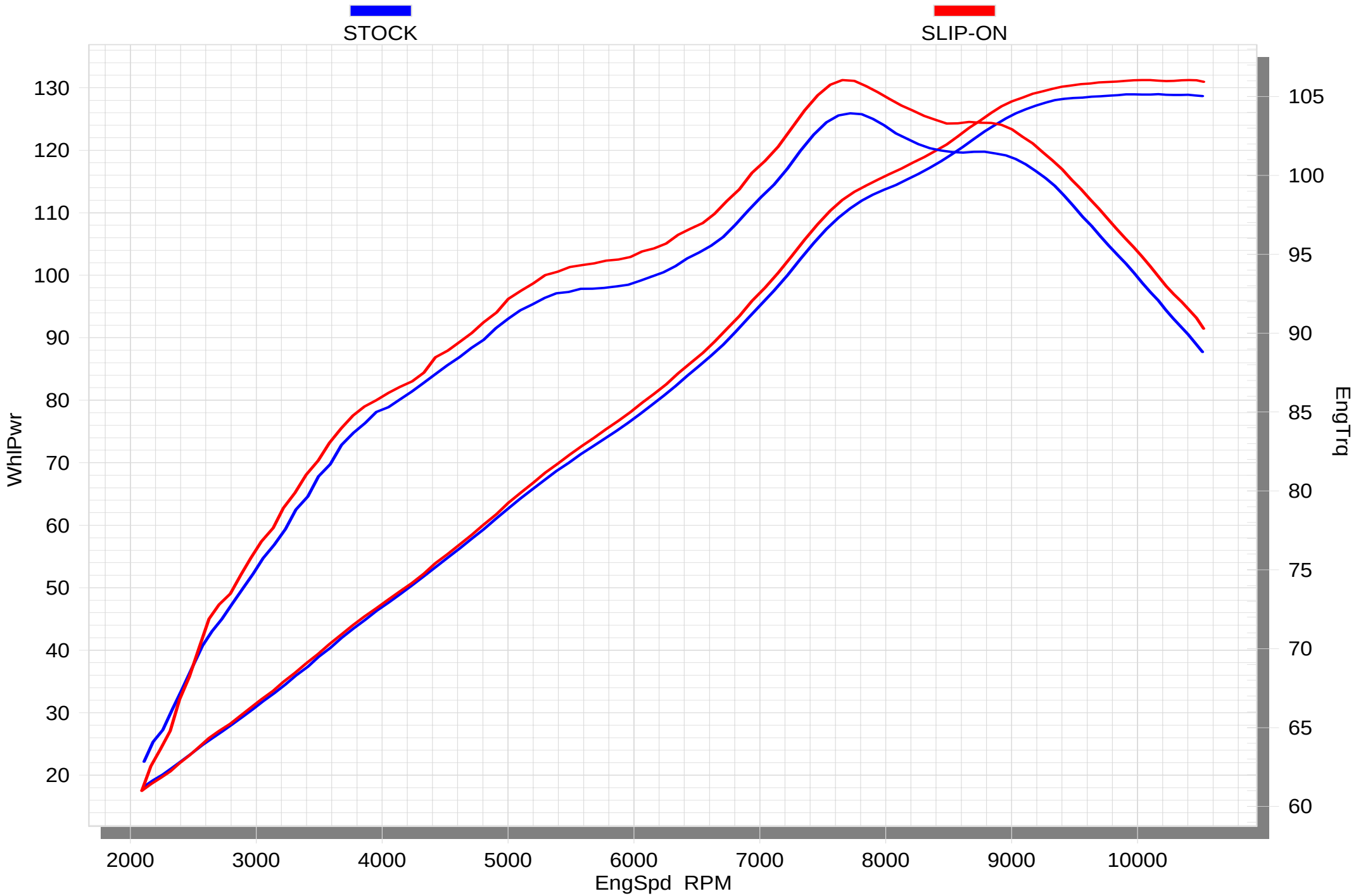

01/20/14 *SuperFlow WinDyn™ V2.4* *10:47:05*

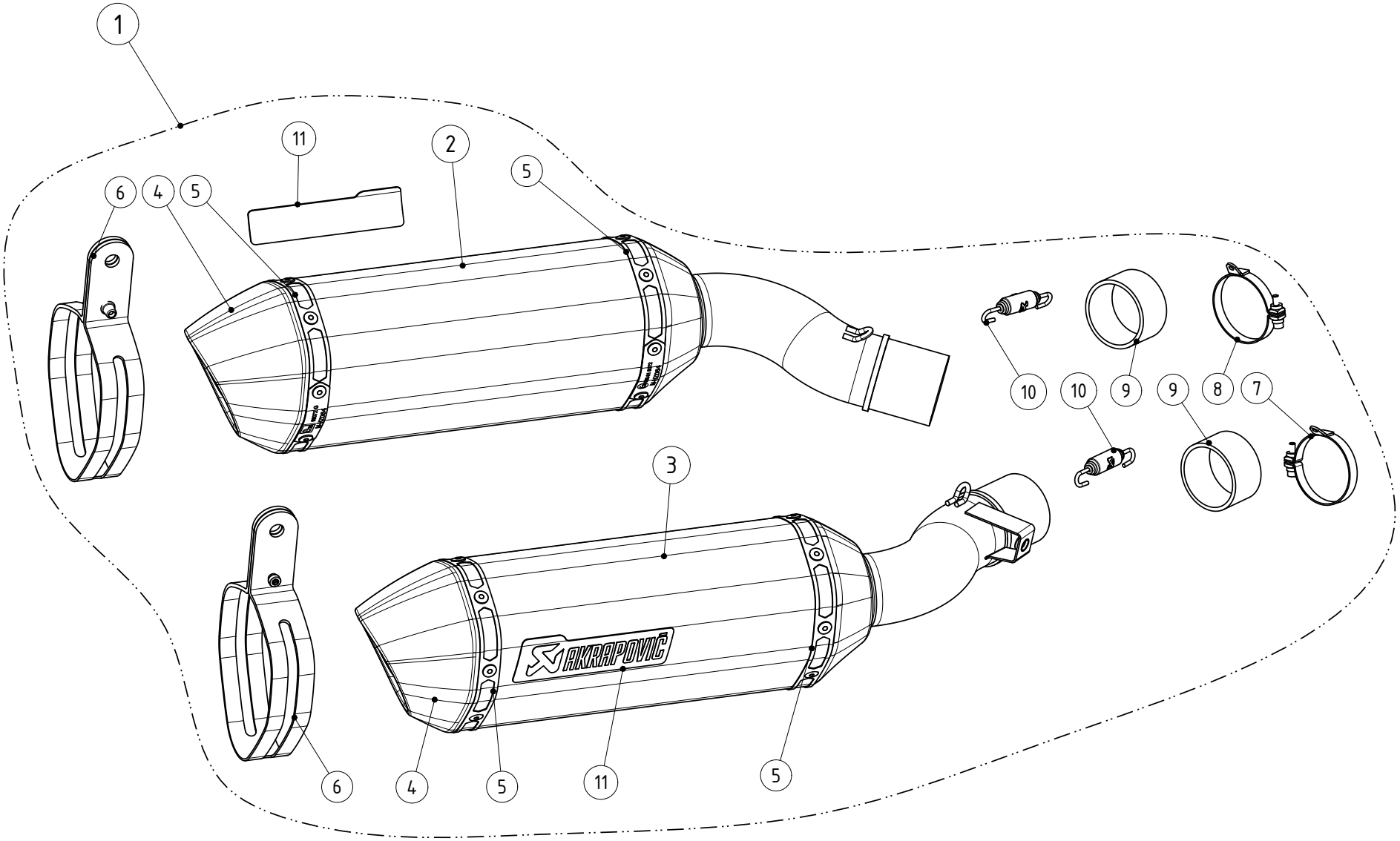

MUFFLER REPAIR KITS	
REPACK	12
SLEEVE	13

No.	SalesCode	Description	Qty.
1	S-K10SO19-HZC	slip on system	1
2	M-HZ06402CL/1	muffler L CA	1
3	M-HZ06402C/1	muffler R CA	1
4	V-EC26	end cap CA	2
5	P-TT19	belt TI for CA sleeve	4
6	P-MCCZ38	muffler clamp	2
7	P-R29D	clamp SS	1
8	P-R29L	clamp SS	1
9	P-G28	seal graphite	2
10	P-S2/1	spring	2
11	P-HST6AL	sticker	2
12	P-RPCK142	muffler repack kit	2
13	P-RKS521Z270	muffler sleeve kit	2
14	V-TUV207/L	left insert SS	1
15	V-TUV207	right insert SS	1