Slip-On Line (SS)

Produkt-Code: **S-Y9SO4-HBBOSSBL** EC ~~CARB~~ ECE

Wir legen großen Wert auf das Design – so entsteht ein sehr stylisch geformter, schwarz beschichteter Schalldämpfer. Slip-Ons sind der erste Schritt ins Tuning einer Auspuffanlage, und sie bieten ein hervorragendes Preis-Leistungs-Verhältnis. Der Einbau geht schnell und einfach. Die Design-Effekte sprechen für sich, die Leistungsabgabe wird verbessert. Zudem verbessern die Slip-Ons auch den Sound. Machen Sie Ihr Bike zu etwas Besonderem – mit mehr Leistung, formschönem Design und dem einzigartigen Akrapovic Sound der Slip-Ons.

Die EG-Typengenehmigung ist nur mit Katalysator gültig.

TECH. DATEN	EINHEIT	ORIGINAL	AKRAPOVIČ	MAX. WERTE
Maximale Leistung	kW	35.3 bei 5400 rpm	35.7 bei 5400 rpm	+ 1.1 bei 3450 rpm
	PS (m)	48 bei 5400 rpm	48.5 bei 5400 rpm	+ 1.5 bei 3450 rpm
	PS (i)	47.3 bei 5400 rpm	47.8 bei 5400 rpm	+ 1.5 bei 3450 rpm
Maximales Drehmoment	Nm	74.2 bei 3150 rpm	76.9 bei 3100 rpm	+ 2.8 bei 3050 rpm
	lb-ft	54.7 bei 3150 rpm	56.7 bei 3100 rpm	+ 2.1 bei 3050 rpm
Gewicht	kg	5.7	4.4	- 1.3
	lb	12.5	9.6	- 2.8

Obligatorische Teile

Produkt-Code: **Catalytic converter**
Produkt name: **P-KAT-061**

YAMAHA XV950R

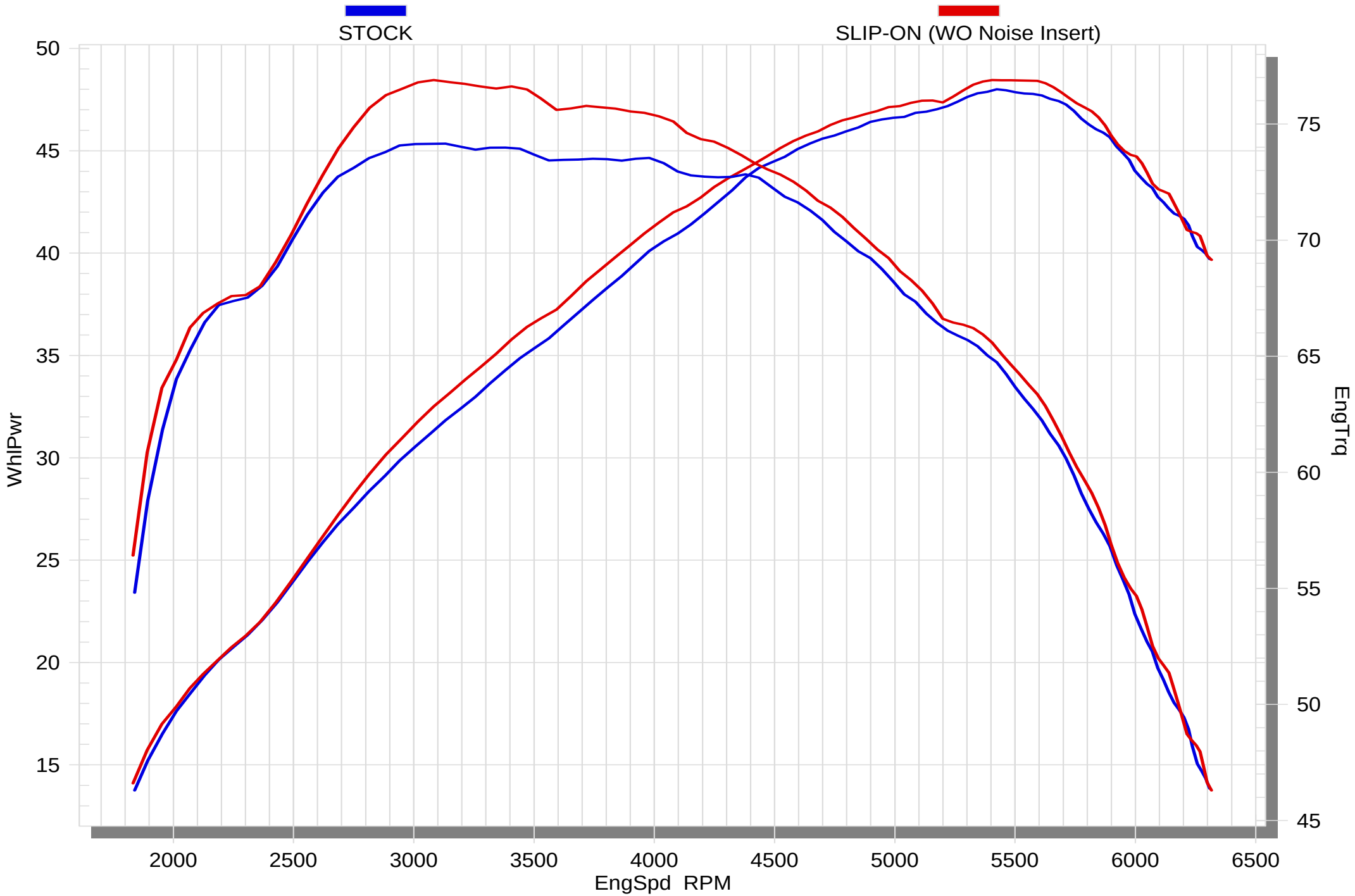

03/29/17 *SuperFlow WinDyn™ V* *10:48:28*

YAMAHA XV950R

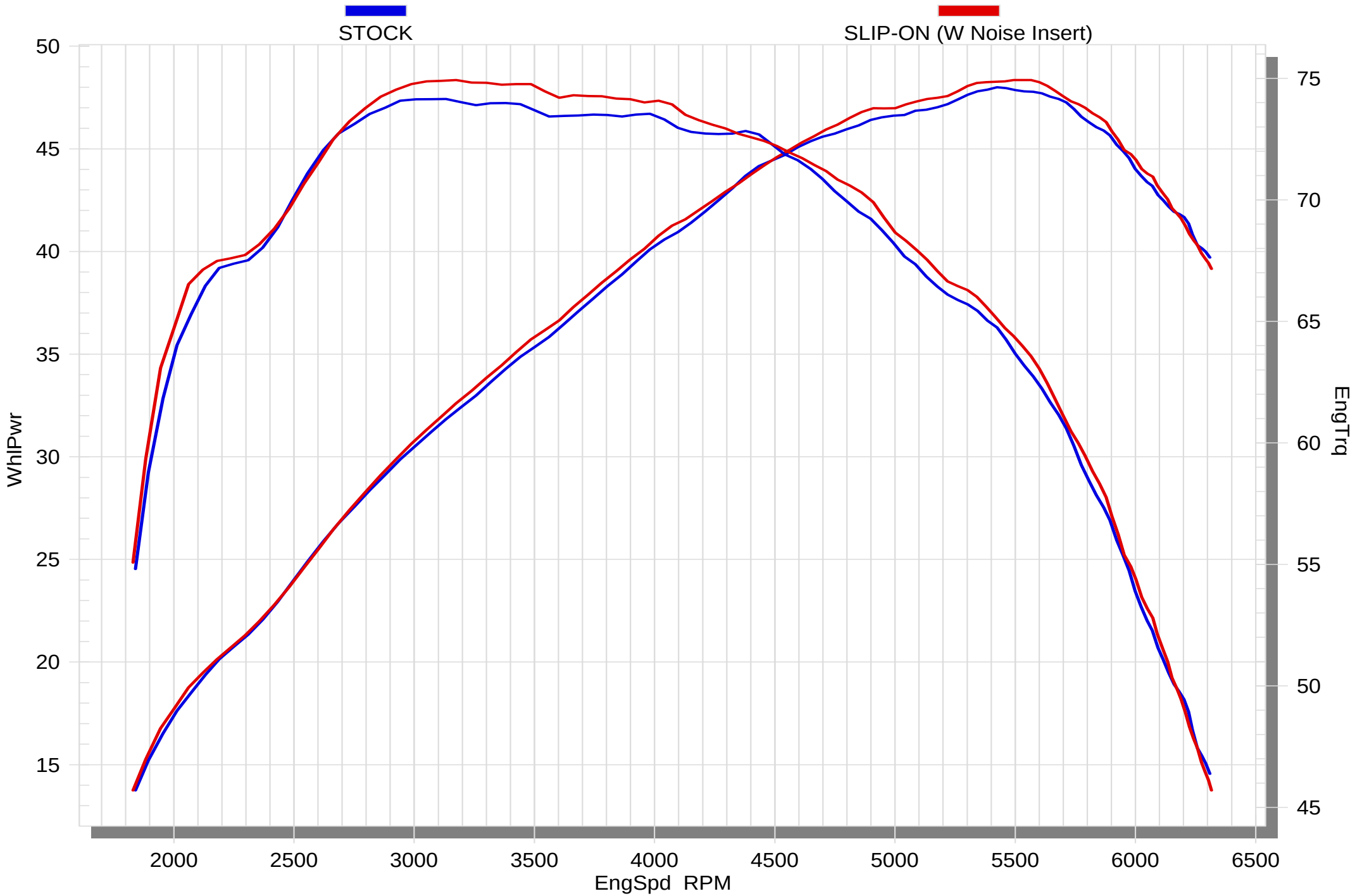

03/29/17 *SuperFlow WinDyn™ V* *10:53:50*

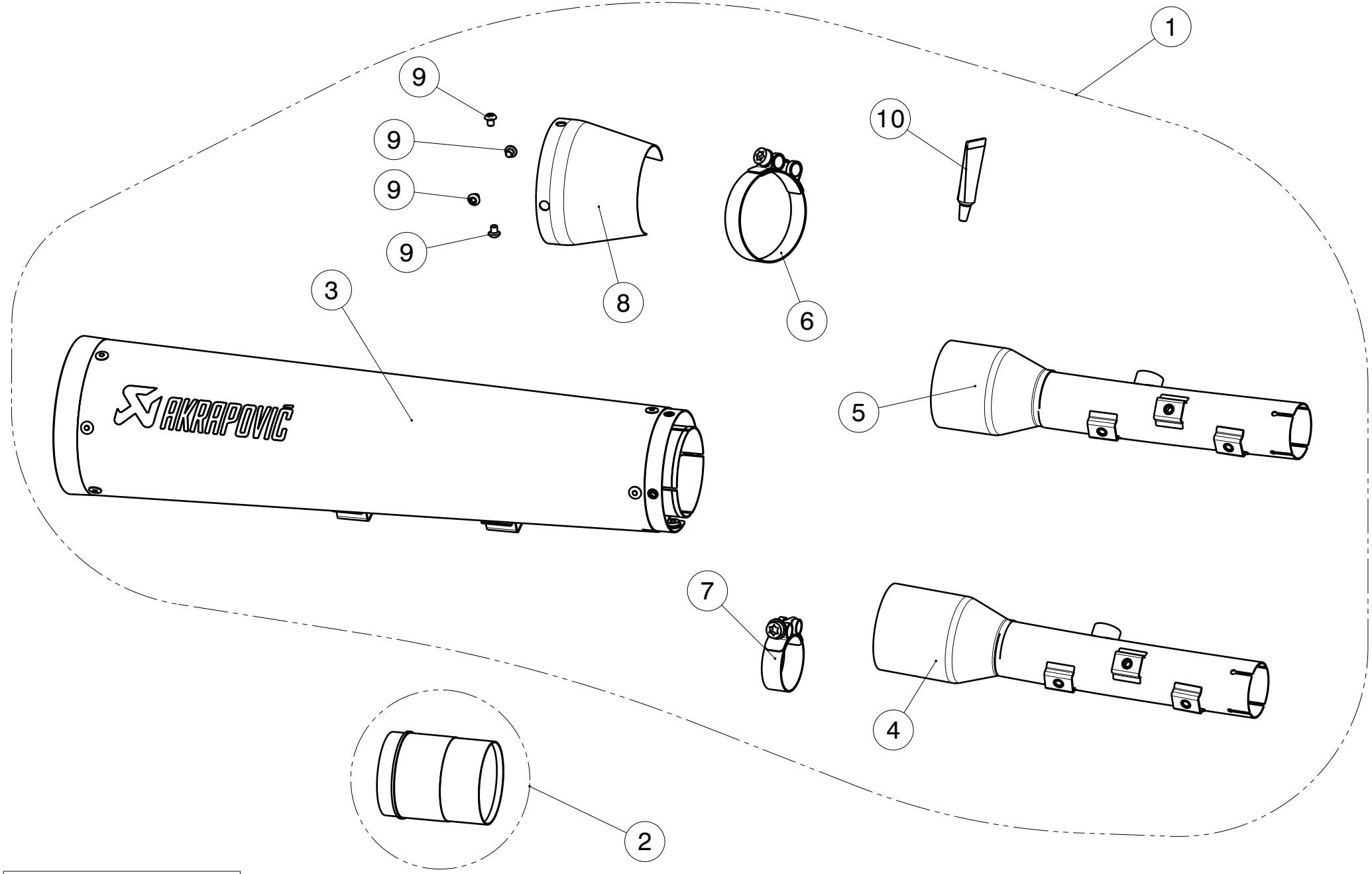

MUFFLER REPAIR KITS	
REPACK	11
SLEEVE	12

WARNING! EC TYPE APPROVAL IS VALID ONLY WHEN CATALYTIC CONVERTER IS INSTALLED!

No.	SalesCode	Description	Qty.
1	S-Y9SO4-HBBOSSBL	slip on system black	1
2	P-KAT-061	catalytic converter	1
3	M-HBBO00612SSY	muffler	1
4	L-Y9SO4SS	link pipe SS (XV950)	1
5	L-Y9SO3SS	link pipe SS (SCR950)	1
6	P-R117	clamp SS	1
7	P-R47	clamp SS	1
8	P-HSY9SO1/1	heat shield black	1
9	P-FB85	screw SS	4
10	P-HF113	copper paste	1
11	P-RPCK98	muffler repack kit	1
12	P-RKS528BBO470	sleeve kit	1