Racing Line (SS)

Produkt-Code: **S-H125R3-HRSS** EPA ~~CARB~~

Die Racing Line markiert einen vollen Schritt im Tuning einer Auspuffanlage und bietet ein hervorragendes Verhältnis zwischen Preis und optimaler Leistung. Racing-Auspuffanlagen sind für Fahrer gemacht, die von ihrem Motorrad die maximale Leistung erwarten. Die Systeme sind leichter als die Serien-Auspuffanlagen und überzeugen mit herausragender Qualität sowie einer erhöhten Motorleistung kombiniert mit purem Akrapovič-Sound. Eine Kombination aus Racing-Materialien wie Karbon für die Endkappe gibt diesen Auspuffanlagen einen besonderen Racing-Touch.

EC-Typengenehmigung ist nur gültig, wenn zusätzlich ein Katalysator eingebaut ist.

Die Leistungsspitze allein ist nicht alles —Akrapovic Auspuffanlagen liefern im gesamten Drehzahlbereich eine verbesserte Performance. Mehr Leistung und Drehmoment sorgen für ein wesentlich komfortableres Fahrverhalten. Alle Akrapovic Auspuffsysteme werden auf unseren computergesteuerten Strömungsprüfständen getestet.

TECH. DATEN	EINHEIT	ORIGINAL	AKRAPOVIČ	MAX. WERTE
Maximale Leistung	kW	8.7 bei 8800 rpm	8.7 bei 8900 rpm	+ 0.2 bei 6650 rpm
	PS (m)	11.8 bei 8800 rpm	11.8 bei 8900 rpm	+ 0.3 bei 6650 rpm
	PS (i)	11.6 bei 8800 rpm	11.6 bei 8900 rpm	+ 0.3 bei 6650 rpm
Maximales Drehmoment	Nm	10.8 bei 6750 rpm	11 bei 6600 rpm	+ 0.3 bei 6600 rpm
	lb-ft	8 bei 6750 rpm	8.1 bei 6600 rpm	+ 0.2 bei 6600 rpm
Gewicht	kg	6.3	3.2	- 3.1
	lb	13.9	7.1	- 6.8

gemessen mit: Honda Forza 125 2015

Optionale Teile

Produkt-Code: **Catalytic converter**
Produkt name: **P-KAT-038**

HONDA FORZA 125

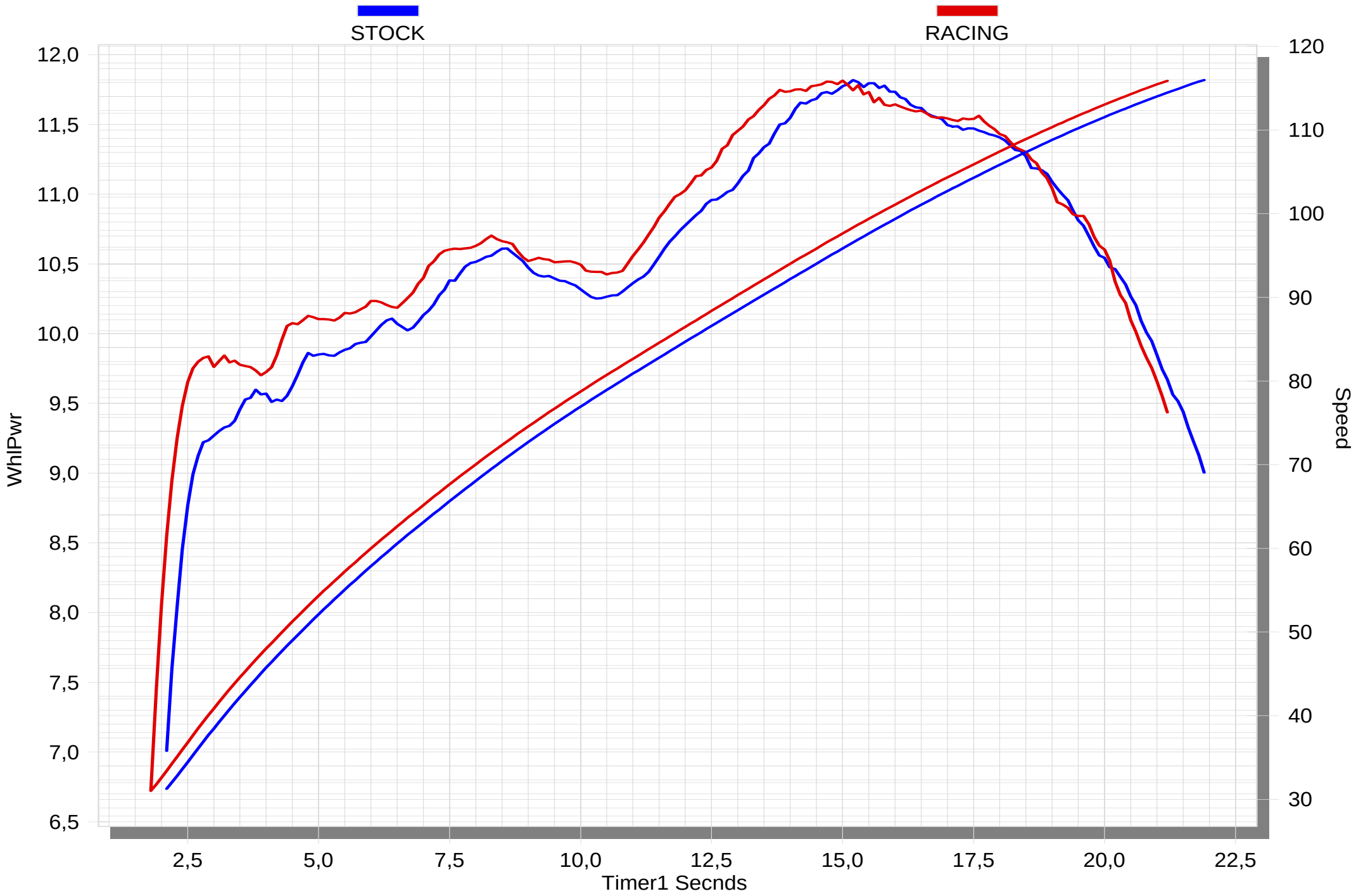

03/20/15 *SuperFlow WinDyn™ V2.4* *13:37:18*

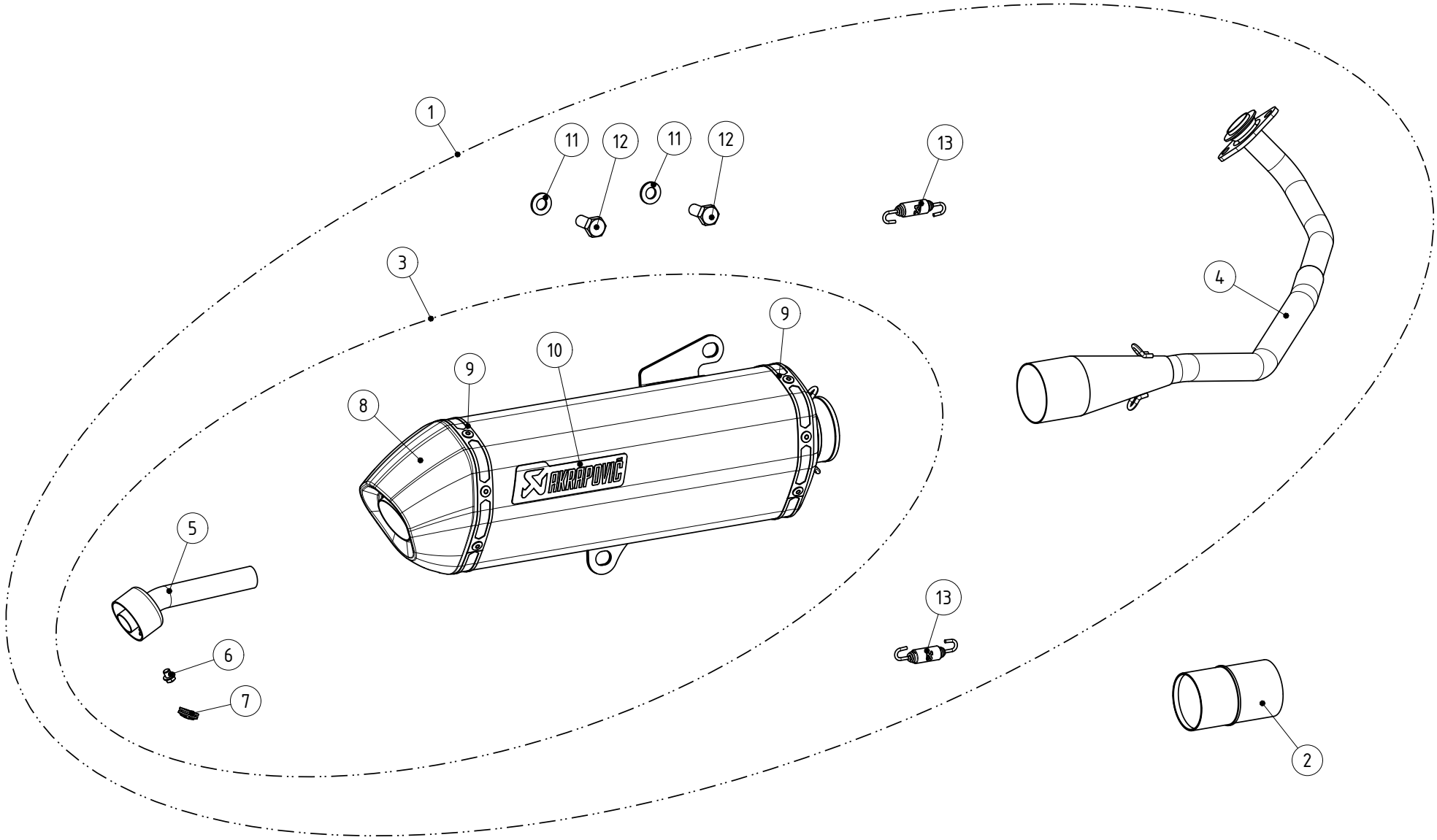

MUFFLER REPAIR KITS	
REPACK	14
SLEEVE	15

No.	SALES CODE	DESCRIPTION	QTY.
1	S-H125R3-HRSS	slip on system	1
2	P-KAT-038	catalyst opc.	1
3	M-HR04902SS	muffler	1
4	H-H125R4	header SS	1
5	V-TUV172	noise insert	1
6	P-FB56	bolt	1
7	P-GUV004	rubber insert	1
8	V-EC237	end cap CA	1
9	P-TT45	belt TI for SS sleeve	2
10	P-HST2AL	sticker	1
11	P-DR41	washer SS	2
12	P-FB66	bolt	2
13	P-S2/1	spring	2
14	P-RPCK130	muffler repack kit	1
15	P-RKS439R350	muffler sleeve kit	1