Slip-On Line (Titanium)

Produkt-Code: **S-H10SO21-ASZT** CARB

Gefertigt aus leichtem und hochwertigem Titan und ausgestattet mit einer Karbon-Endkappe, ist diese Anlage für Märkte gedacht, in denen eine EC-ECE Typzulassung nicht erforderlich ist. Leistung und Drehmoment wachsen, das Gewicht sinkt. Entworfen mit einem kurzen konischen Schalldämpfer, entwickelt die Slip-On Line (Titanium) einen einzigartigen, schärferen Renn-Sound.

DIESES PRODUKT ERFÜLLT NICHT DIE EINZUHALTENDEN ABGASNORMEN IM STRASSENGEBRAUCH.

TECH. DATEN	EINHEIT	ORIGINAL	AKRAPOVIČ	MAX. WERTE
Maximale Leistung	kW	98.3 bei 10150 rpm	100.1 bei 10150 rpm	+ 3.8 bei 7500 rpm
	PS (m)	133.7 bei 10150 rpm	136.2 bei 10150 rpm	+ 5.2 bei 7500 rpm
	PS (i)	131.9 bei 10150 rpm	134.3 bei 10150 rpm	+ 5.1 bei 7500 rpm
Maximales Drehmoment	Nm	100.6 bei 8450 rpm	102 bei 8350 rpm	+ 5 bei 7500 rpm
	lb-ft	74.2 bei 8450 rpm	75.2 bei 8350 rpm	+ 3.7 bei 7500 rpm
Gewicht	kg	4.3	1.3	- 3
	lb	9.5	2.9	- 6.6
Statische Geräuschpegel	dB	95	98.2	+ 3.2
	rpm	5250	5250	0

gemessen mit: Honda CB 1000 R 2018

Optionale Teile

Produkt-Code: **Optional Header (SS)**
Produkt name: **E-H10R7**

Honda CB 1000 R

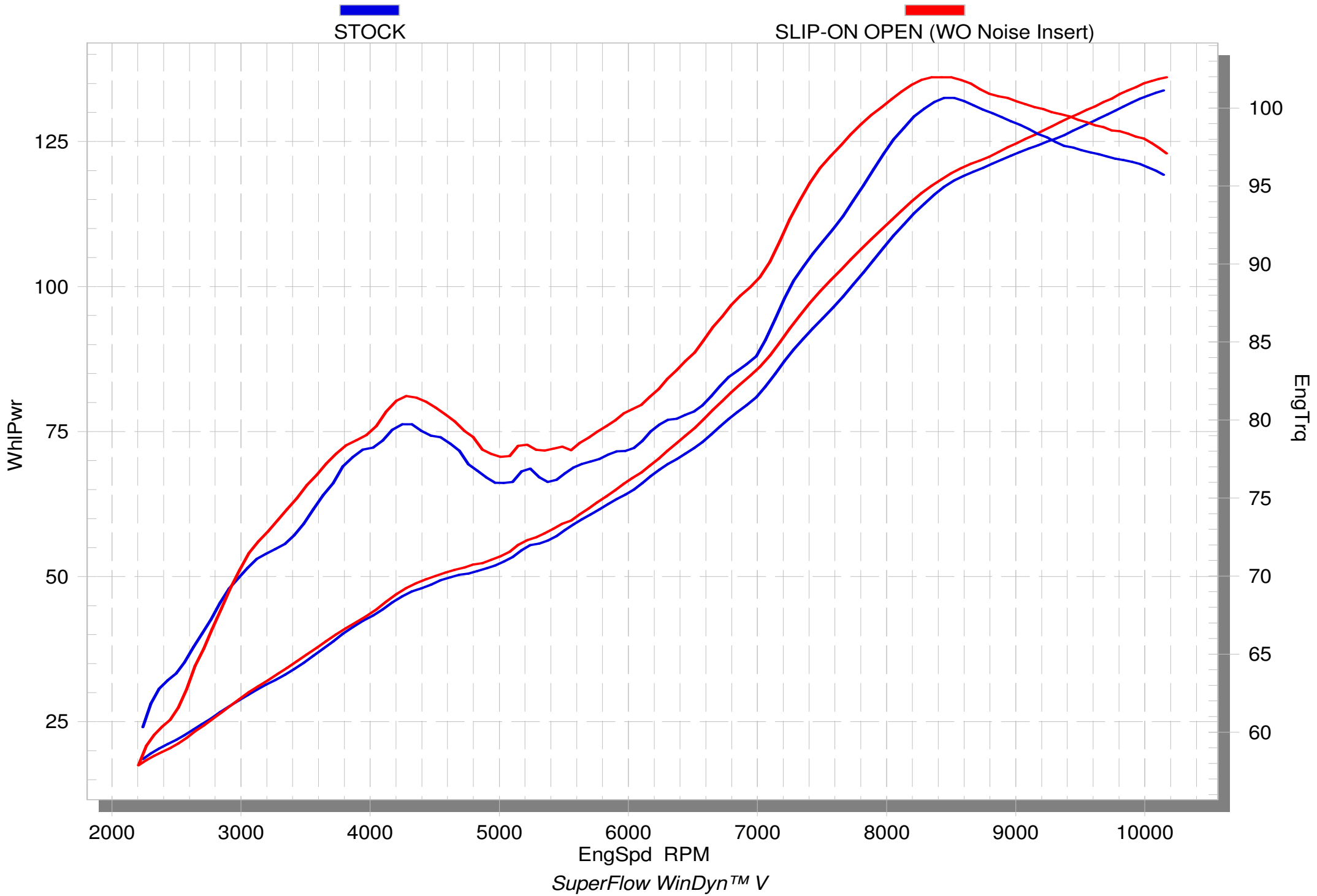

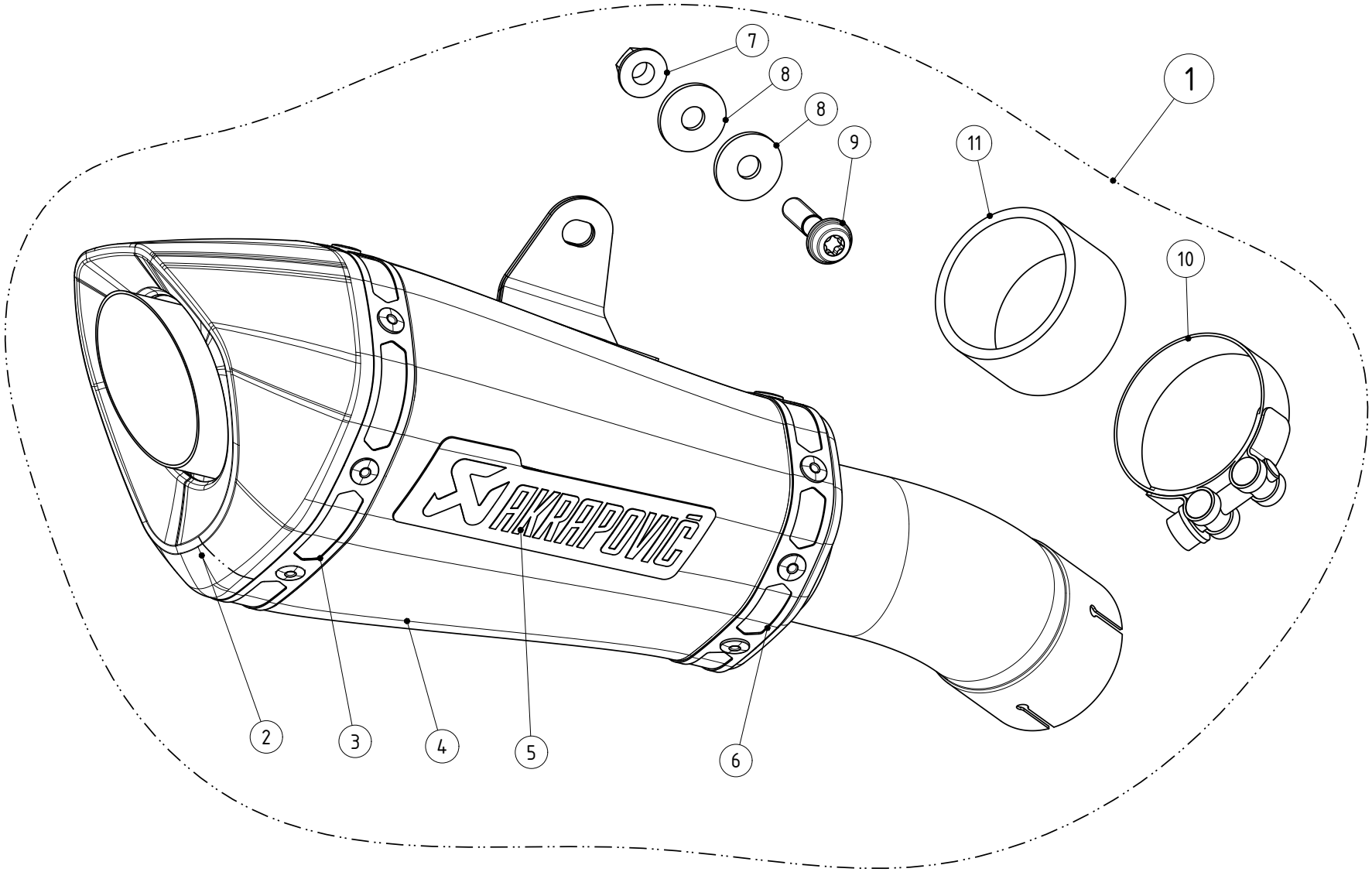

MUFFLER REPAIR KITS	
REPACK	12
SLEEVE	13

No.	SalesCode	Description	Qty.
1	S-H10SO21-ASZT	slip on system	1
2	V-EC246	end cap	1
3	P-TT43	belt TI for TI sleeve	1
4	M-ASZ00402T	$muffler	1
5	P-HST19AL	sticker AL	1
6	P-TT41	titanium tape	1
7	P-FN7	nut	1
8	P-DR4	washer SS	2
9	P-FB141	bolt	1
10	P-R103	clamp SS	1
11	P-G58	graphite gasket	1
12	P-RPCK116	muffler repack kit	1
13	P-RKS583ASZ190	muffler sleeve kit	1