Slip-On Line (Carbon)

Produkt-Code: **S-K6SO7-ZC** ~~CARB~~

Slip-Ons sind der erste Schritt ins Tuning einer Auspuffanlage, und sie bieten ein hervorragendes Preis-Leistungs-Verhältnis. Machen Sie mehr aus Ihrem Bike, mit mehr Leistung, verbesserter Performance und dem einzigartigen Akrapovic-Sound. Alles vereint in den stylisch designten Slip-On Auspuffanlagen. Wir legen sehr großen Wert auf das Design – so entsteht eine wunderschön gearbeitete Auspuffanlage mit zahlreichen Karbon-Komponenten. Rennerprobte Materialien.

DIESES PRODUKT ERFÜLLT NICHT DIE EINZUHALTENDEN ABGASNORMEN IM STRASSENGEBRAUCH.

TECH. DATEN	EINHEIT	ORIGINAL	AKRAPOVIČ	MAX. WERTE
Maximale Leistung	kW	86.5 bei 13550 rpm	92.1 bei 13700 rpm	+ 5.9 bei 13700 rpm
	PS (m)	117.6 bei 13550 rpm	125.2 bei 13700 rpm	+ 8 bei 13700 rpm
	PS (i)	116 bei 13550 rpm	123.4 bei 13700 rpm	+ 7.9 bei 13700 rpm
Maximales Drehmoment	Nm	66.5 bei 11200 rpm	68.9 bei 11400 rpm	+ 5 bei 6400 rpm
	lb-ft	49 bei 11200 rpm	50.8 bei 11400 rpm	+ 3.7 bei 6400 rpm
Gewicht	kg	4.4	1.5	- 2.9
	lb	9.7	3.3	- 6.4
Statische Geräuschpegel	dB	91	95.6	+ 4.6
	rpm	6750	6750	0

gemessen mit: Kawasaki Ninja ZX-6R 2019

Optionale Teile

Produkt-Code: **Optional Link Pipe (SS)**
Produkt name: **L-K6SO8/1**

Kawasaki ZX-6R

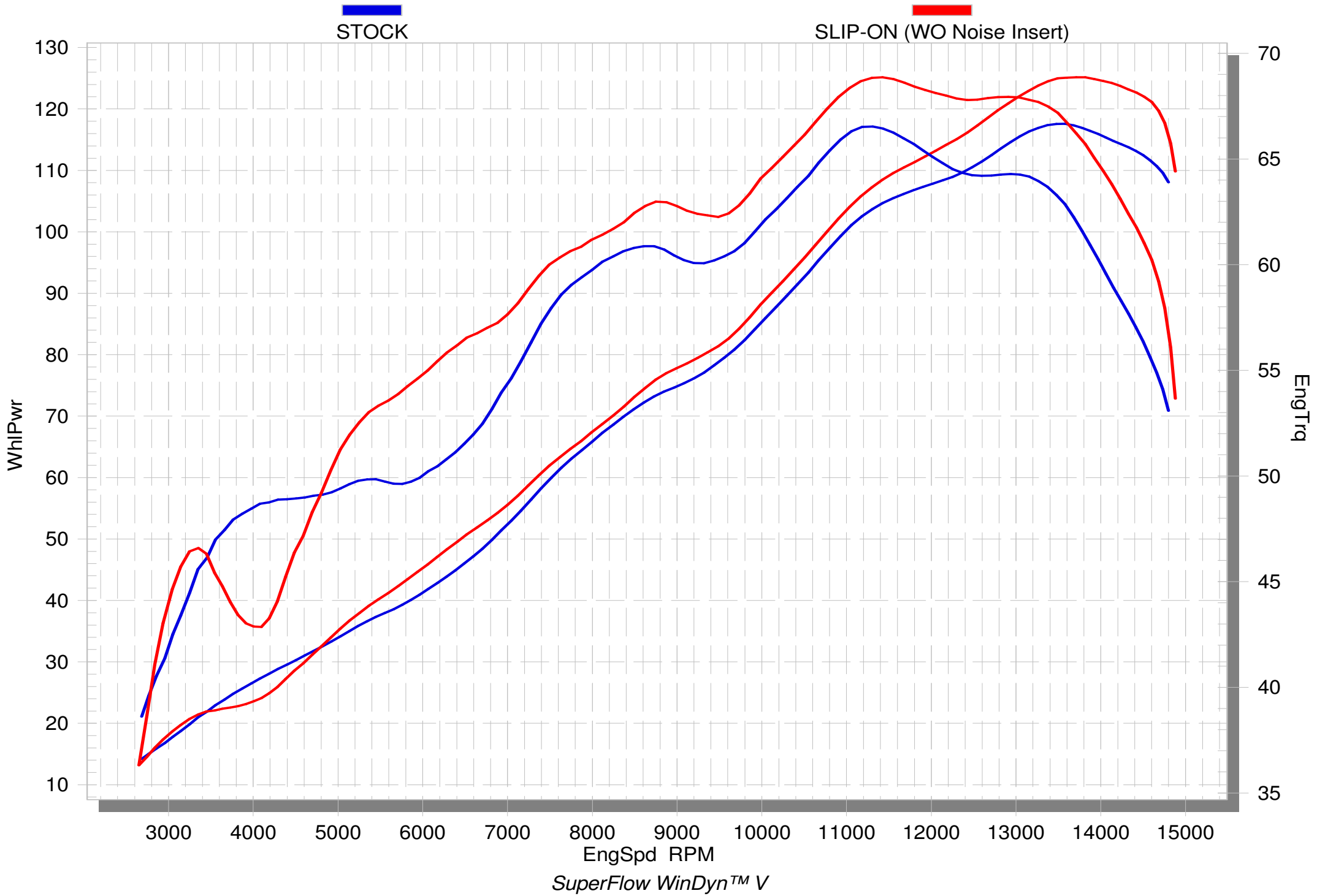

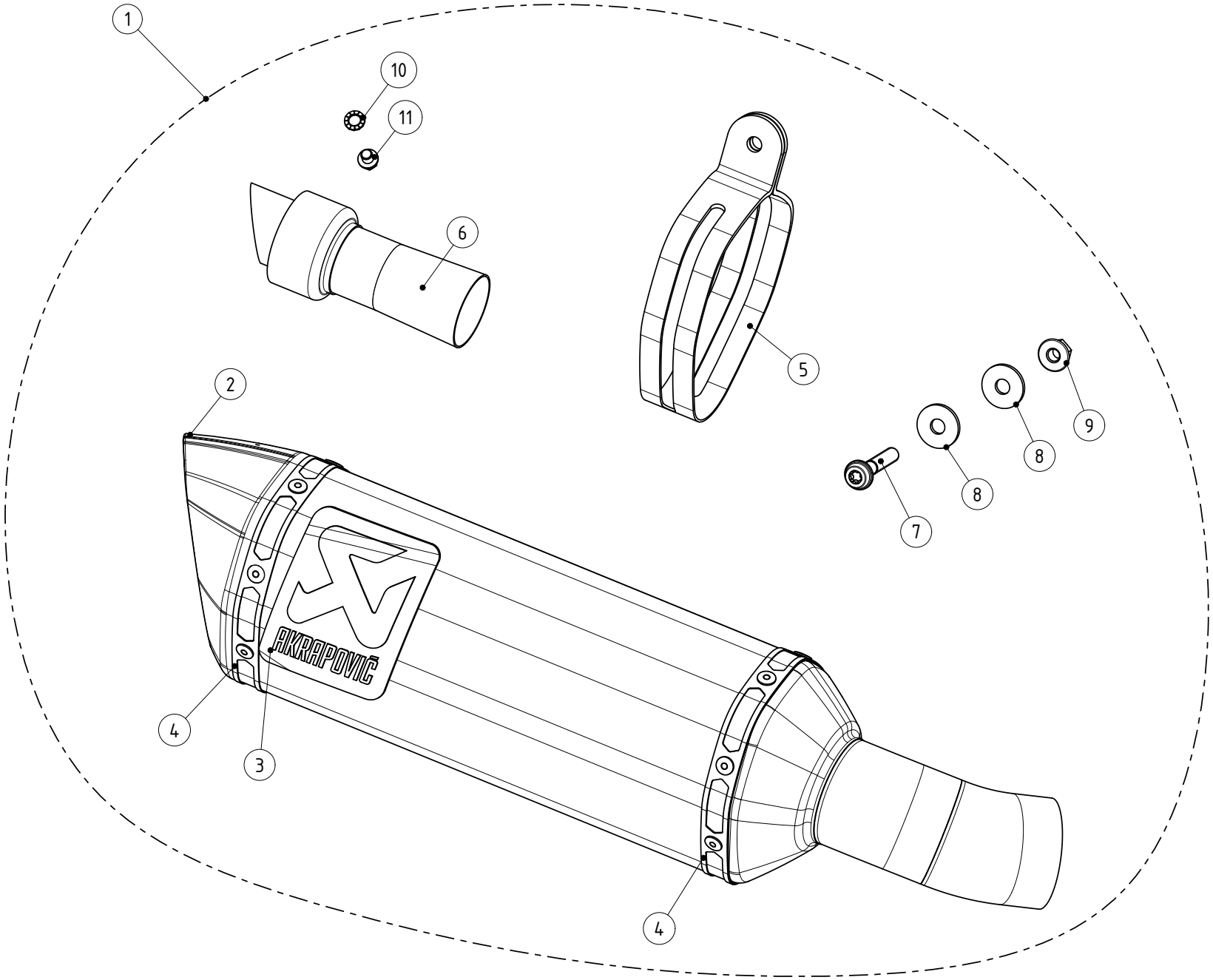

MUFFLER REPAIR KITS	
REPACK	12
SLEEVE	13

No.	SalesCode	Description	Qty.
1	S-K6SO7-ZC	Slip-on system	1
2	V-EC95	end cap CA	1
3	P-VST1AL	sticker	1
4	P-TT19	belt TI for CA sleeve	2
5	P-MCCZ3	muffler clamp CA	1
6	V-TUV267	insert SS	1
7	P-FB148	bolt	1
8	P-DR4	washer SS	2
9	P-FN4	nut	1
10	P-DR18	washer SS	1
11	P-FB56	bolt	1
12	P-RPCK39	muffler repack kit	1
13	P-RKS459Z300	muffler sleeve kit	1