Racing Line (Titanium)

Produkt-Code: **S-Y9R10-HEGEHT** EC ~~CARB~~ ECE

Die Racing Line markiert einen vollen Schritt im Tuning einer Auspuffanlage und bietet ein hervorragendes Verhältnis zwischen Preis und optimaler Leistung.
Racing-Performance-Auspuffanlagen sind für Fahrer gemacht, die von ihrem Motorrad die maximale Leistung erwarten. Die Systeme sind leichter als die Serien-Auspuffanlagen und überzeugen mit herausragender Qualität sowie einer erhöhten Motorleistung kombiniert mit purem Racing-Sound. Eine Kombination aus Racing-Materialien wie Titan für die Schalldämpferhülle und eine Endkappe aus Carbon gibt diesen Auspuffanlagen einen besonderen Racing-Touch.

EG-Typengenehmigung ist nur mit eingebautem Katalysator gültig.

TECH. DATEN	EINHEIT	ORIGINAL	AKRAPOVIČ	MAX. WERTE
Maximale Leistung	kW	81.5 bei 10050 rpm	86.4 bei 10100 rpm	+ 4.9 bei 10050 rpm
	PS (m)	110.9 bei 10050 rpm	117.5 bei 10100 rpm	+ 6.7 bei 10050 rpm
	PS (i)	109.3 bei 10050 rpm	115.9 bei 10100 rpm	+ 6.6 bei 10050 rpm
Maximales Drehmoment	Nm	87 bei 8550 rpm	90.3 bei 8400 rpm	+ 5.9 bei 5300 rpm
	lb-ft	64.2 bei 8550 rpm	66.6 bei 8400 rpm	+ 4.4 bei 5300 rpm
Gewicht	kg	8.4	6.4	- 2
	lb	18.6	14.1	- 4.5

Obligatorische Teile

Produkt-Code: **Catalytic converter**
Produkt name: **P-KAT-057**

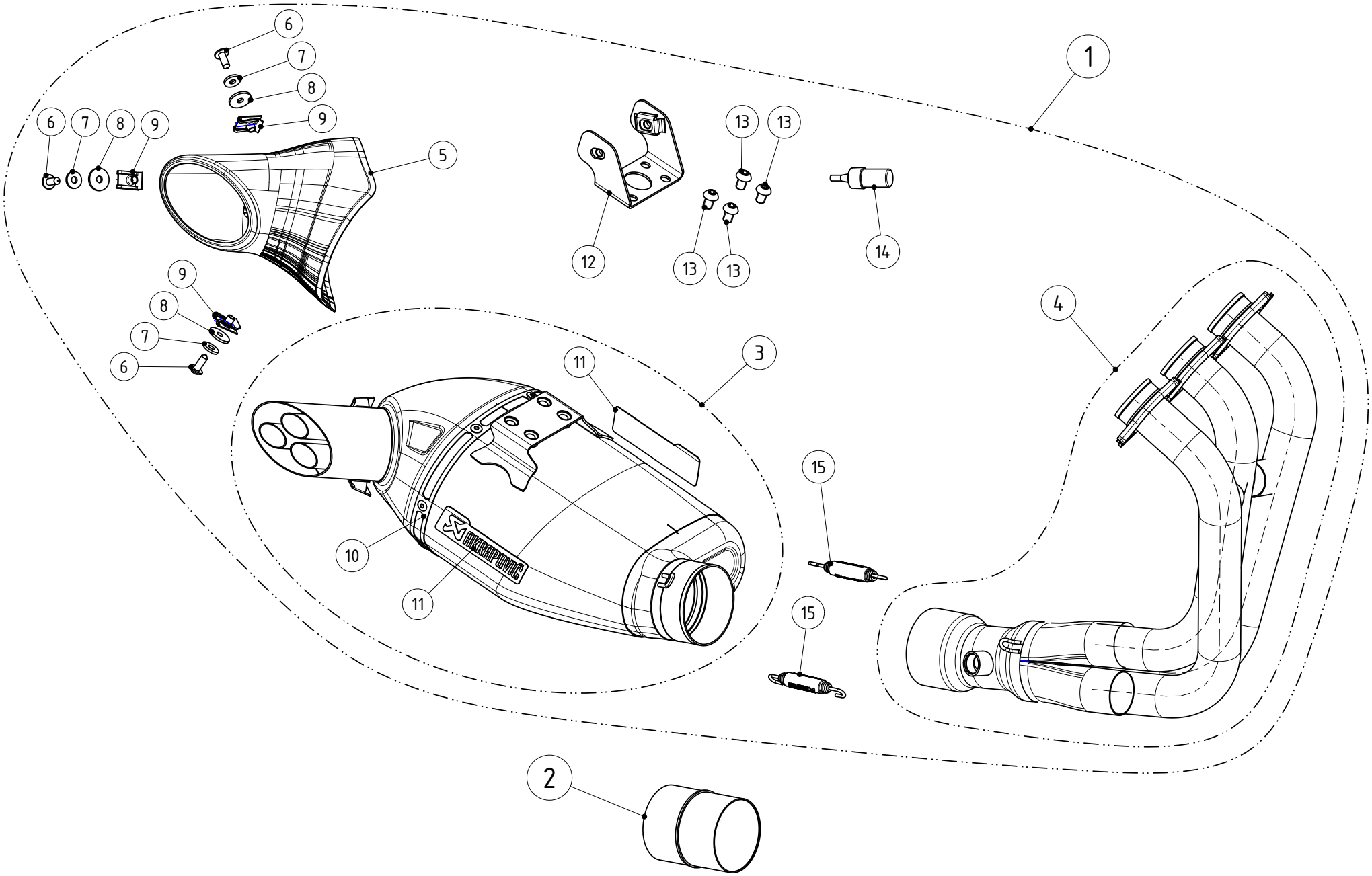

MUFFLER REPAIR KITS	
REPACK	16
SLEEVE	17

WARNING! EC TYPE APPROVAL IS VALID ONLY WHEN CATALYTIC CONVERTER IS INSTALED!

No.	SalesCode	Description	Qty.
1	S-Y9R10-HEGEHT	slip on system	1
2	P-KAT-057	catalytic converter	1
3	M-HEGEH00204T/1N	muffler	1
4	H-Y9R2	header SS	1
5	V-EC267	end cap	1
6	P-FB129	bolt	3
7	P-DRH4/BAR316	heat resistant washer	3
8	P-DRH1/BAR316	heat resistant washer	3
9	P-FN8	nut	3
10	P-TT73	belt TI for SS sleeve	1
11	P-HST12AL	sticker	2
12	P-X222	muffler bracket with fitting material	1
13	P-FB42	bolt	4
14	P-LT1	screw sealant	1
15	P-S1/2	spring	2
16	P-RPCK163	muffler repack kit	1
17	P-RKS603EGEH70	muffler sleeve kit	1