Slip-On Line (Titanium)

Produkt-Code: **S-D9SO10-HIFFT** EC EPA CARB RP ECE

Slip-Ons sind der erste Schritt im Bereich Auspufftuning und bieten ein hervorragendes Preis-Leistungs-Verhältnis. Der Slip-On mit 2 konischen Endrohren im GP-Style wird aus Titan, einem rennerprobten Material, gefertigt. Die Anlage steigert die Performance, liefert einen tieferen, angenehmeren Klang und entspricht zudem der EC-ECE Typengenehmigung. Das Design wird durch ein Carbon Hitzeschild abgerundet.
Die Abgasanlage kann mit den Ducati Seitenkoffern ausgestattet werden und Mittelständer.

TECH. DATEN	EINHEIT	ORIGINAL	AKRAPOVIČ	MAX. WERTE
Maximale Leistung	kW	105.4 bei 9600 rpm	106.8 bei 9750 rpm	+ 2.7 bei 3250 rpm
	PS (m)	143.2 bei 9600 rpm	145.2 bei 9750 rpm	+ 3.7 bei 3250 rpm
	PS (i)	141.3 bei 9600 rpm	143.2 bei 9750 rpm	+ 3.6 bei 3250 rpm
Maximales Drehmoment	Nm	118.8 bei 7900 rpm	120.1 bei 7900 rpm	+ 8.4 bei 3250 rpm
	lb-ft	87.6 bei 7900 rpm	88.6 bei 7900 rpm	+ 6.2 bei 3250 rpm
Gewicht	kg	2.4	1.4	- 1
	lb	5.3	3	- 2.2

DUCATI MULTISTRADA 1200

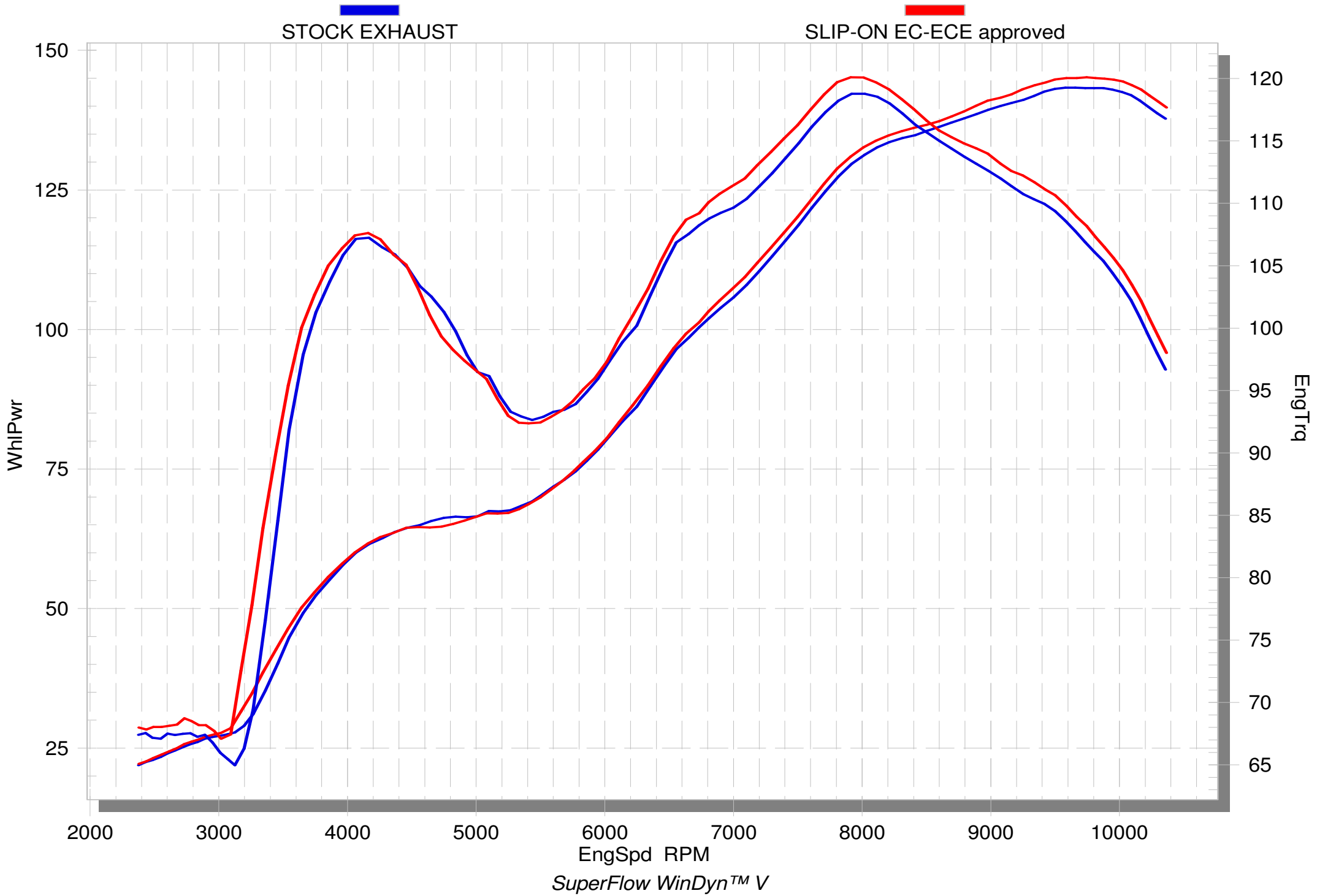

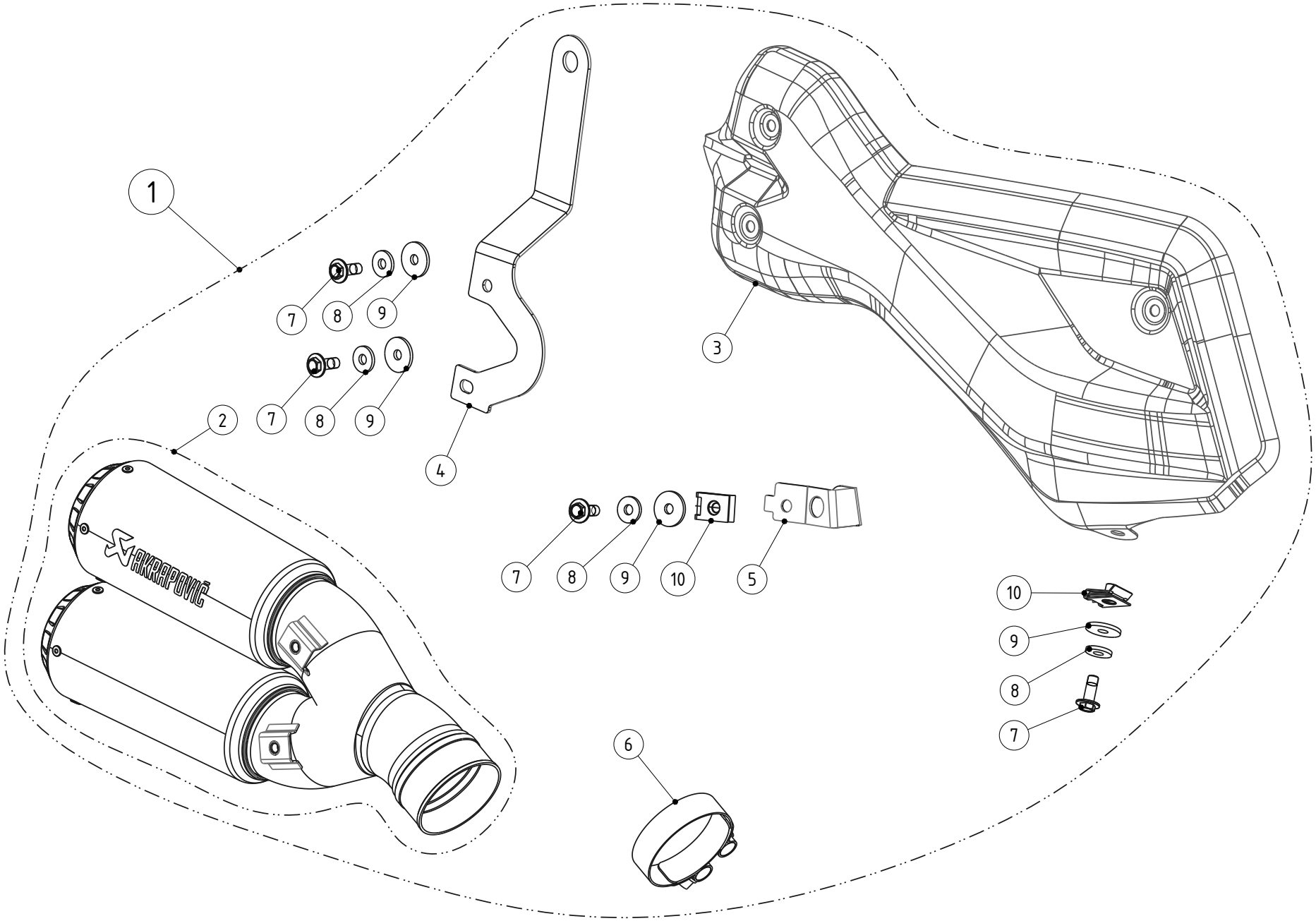
1
2
3
4
5
6
7
8
9
10
AKRAPOVIČ

No.	SalesCode	Description	Qty.
1	S-D9SO10-HIFFT	slip on system	1
2	M-HIFF00106T	muffler	1
3	P-HSD9SO1	heat shield CA	1
4	P-X204	bracket SS	1
5	P-X205	bracket SS	1
6	P-R63	clamp SS	1
7	P-FB43	bolt	4
8	P-DRH4/BAR316	heat resistant washer	4
9	P-DRH1/BAR316	heat resistant washer	4
10	P-FN8	nut	2