# Slip-On Line (Titanium)

Produkt-Code: **S-S10SO11-HASZ** EC EPA CARB RP ECE

**Steigert Leistung und Drehmoment, während gleichzeitig das Gewicht im Vergleich zur Serienanlage reduziert wird. Die Slip-On Line Abgasanlage aus Titan wird aus reinrassigen Rennsport-Materialien gefertigt. Ihre Titanhülle besticht mit echtem Racing-Look und die optimierten Schalldämpfer-Komponenten sorgen für die beste Performance. Die Vorgaben der EC/ECE-Typenzulassung werden erfüllt, ohne dass dadurch der verbesserte, sportliche Sound beeinträchtigt wird. Das Hitzeschild und die Endkappen aus Karbon verleihen der Abgasanlage eine noch attraktivere Optik. Ein unkompliziertes Plug-and-Play-System, weitere Komponenten oder ein Re-Mapping sind nicht erforderlich.**

# SUZUKI GSX-S1000

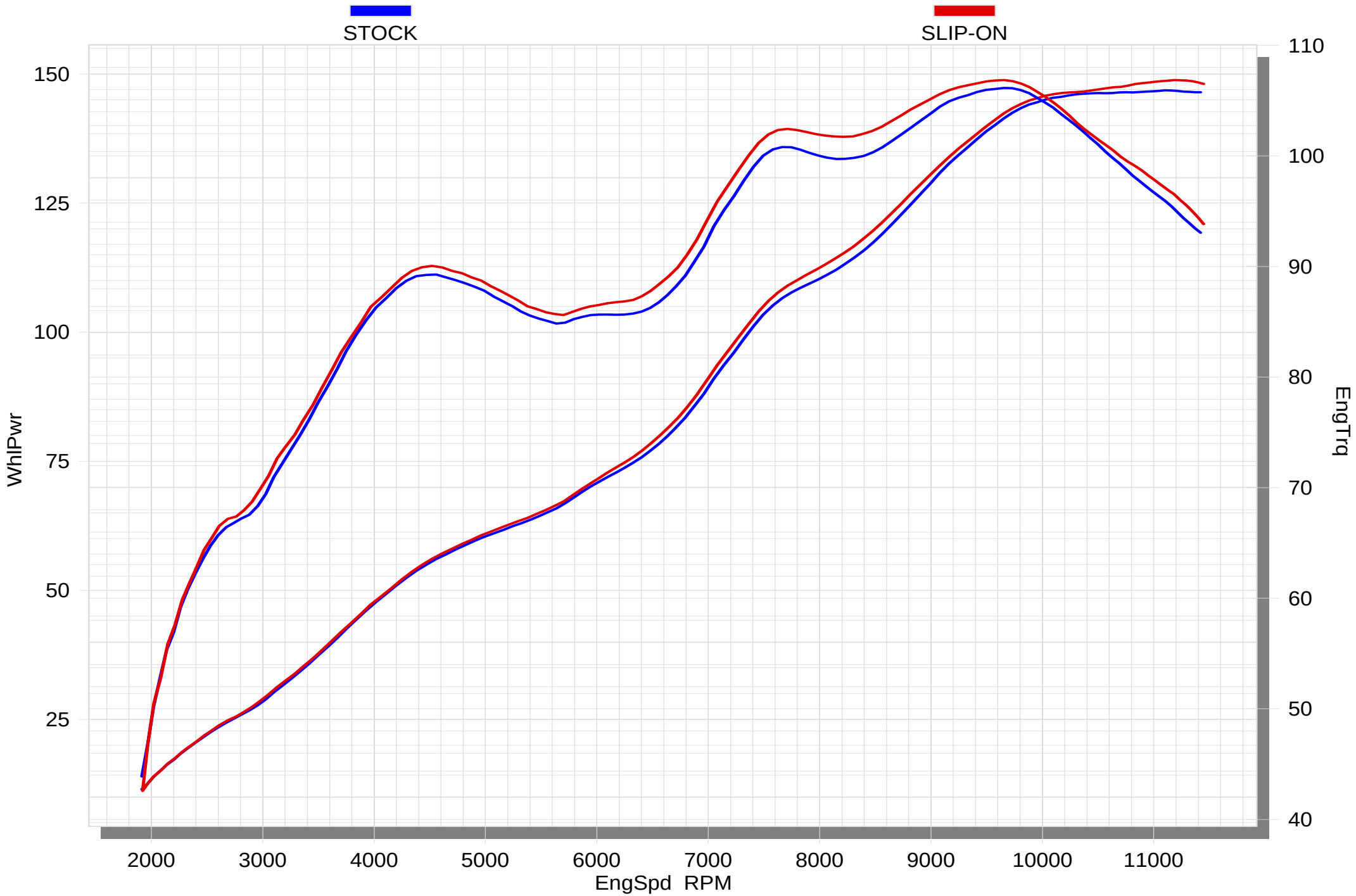


*09/01/15* *SuperFlow WinDyn™ V2.4* *12:05:28*

| TECH. DATEN | EINHEIT | ORIGINAL | AKRAPOVIČ | MAX. WERTE |
|---|---|---|---|---|
| Maximale Leistung | kW | 108 bei 11100 rpm | 109.4 bei 11150 rpm | + 1.5 bei 11200 rpm |
| | PS (m) | 146.9 bei 11100 rpm | 148.8 bei 11150 rpm | + 2.1 bei 11200 rpm |
| | PS (i) | 144.9 bei 11100 rpm | 146.8 bei 11150 rpm | + 2.1 bei 11200 rpm |
| Maximales Drehmoment | Nm | 106.1 bei 9650 rpm | 106.9 bei 9650 rpm | + 2 bei 8150 rpm |
| | lb-ft | 78.3 bei 9650 rpm | 78.8 bei 9650 rpm | + 1.5 bei 8150 rpm |
| Gewicht | kg | 2.5 | 1.3 | - 1.2 |
| | lb | 5.5 | 2.9 | - 2.6 |

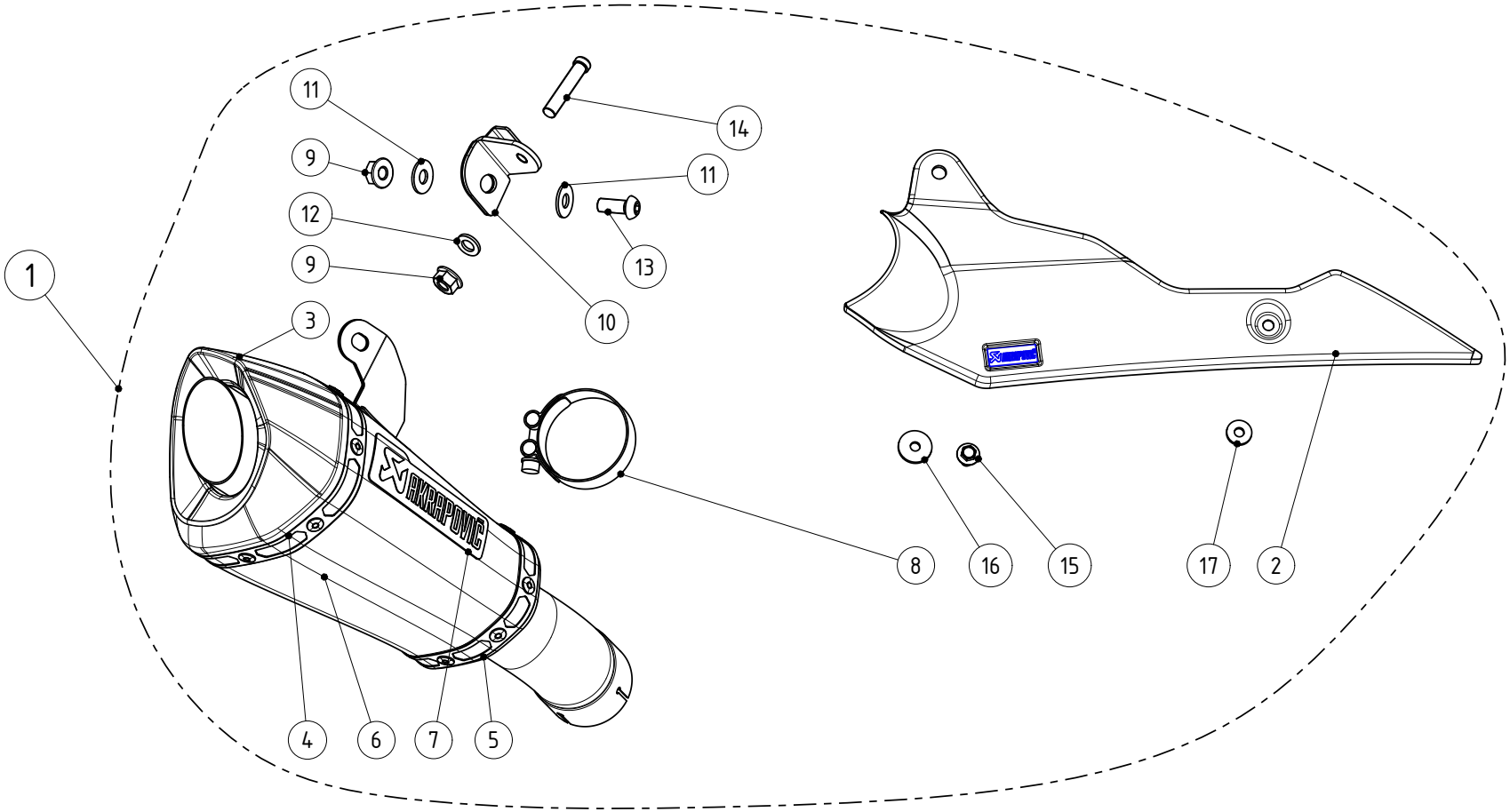


| MUFFLER REPAIR KITS | |
|---|---|
| REPACK | 18 |
| SLEEVE | 19 |

| No. | SalesCode | Description | Qty. |
|---|---|---|---|
| 1 | S-S10SO11-HASZ | slip on system | 1 |
| 2 | P-HSS10E1 | heat shield CA | 1 |
| 3 | V-EC246 | end cap | 1 |
| 4 | P-TT41 | titanium tape | 1 |
| 5 | P-TT43 | belt TI for TI sleeve | 1 |
| 6 | M-HASZ00202T | muffler | 1 |
| 7 | P-HST6AL | sticker | 1 |
| 8 | P-R60 | clamp SS | 1 |
| 9 | P-FN12 | nut | 2 |
| 10 | P-X169 | bracket SS | 1 |
| 11 | P-DR86 | washer SS | 2 |
| 12 | P-DR47 | washer SS | 1 |
| 13 | P-FB120 | bolt | 1 |
| 14 | P-FB119 | bolt | 1 |
| 15 | P-FB44 | bolt | 1 |
| 16 | P-DRH1/BAR316 | heat resistant washer | 1 |
| 17 | P-DRH4/BAR316 | heat resistant washer | 1 |
| 19 | P-RKS539ASZ190 | muffler sleeve kit | 1 |