Slip-On Line (SS)

Produkt-Code: **S-Y125SO5-HRSS** EC ~~CARB~~ ECE

Slip-Ons sind der erste Schritt in Tuning einer Auspuffanlage. Das System ist einfach zu installieren und ersetzt einen Serienschalldämpfer. Es bietet zudem das beste Preis-Leistungs-Verhältnis. Das Akrapovic Slip-On System bedeutet für Sie: mehr Leistung, mehr Drehmoment und weniger Gewicht. Mit dem Akrapovic Slip-On System bekommt Ihr Scooter diesen unverkennbaren tiefen und satten Akrapovic Sound, und auch das optische Erscheinungsbild ändert sich dramatisch. Jedes Produkt hat feinste Akrapovic Endkappen aus Karbon.
Die EG-Typengenehmigung ist nur mit Katalysator gültig.

TECH. DATEN	EINHEIT	ORIGINAL	AKRAPOVIČ	MAX. WERTE
Maximale Leistung	kW	8.5 bei 8300 rpm	8.8 bei 8400 rpm	+ 0.4 bei 8550 rpm
	PS (m)	11.6 bei 8300 rpm	11.9 bei 8400 rpm	+ 0.5 bei 8550 rpm
	PS (i)	11.4 bei 8300 rpm	11.7 bei 8400 rpm	+ 0.5 bei 8550 rpm
Maximales Drehmoment	Nm	10.9 bei 7650 rpm	11 bei 7700 rpm	+ 0.4 bei 8550 rpm
	lb-ft	8 bei 7650 rpm	8.1 bei 7700 rpm	+ 0.3 bei 8550 rpm
Gewicht	kg	6.6	3.5	- 3.2
	lb	14.6	7.7	- 7

Obligatorische Teile

Produkt-Code: **Catalytic converter**
Produkt name: **P-KAT-051**

YAMAHA X-MAX 125

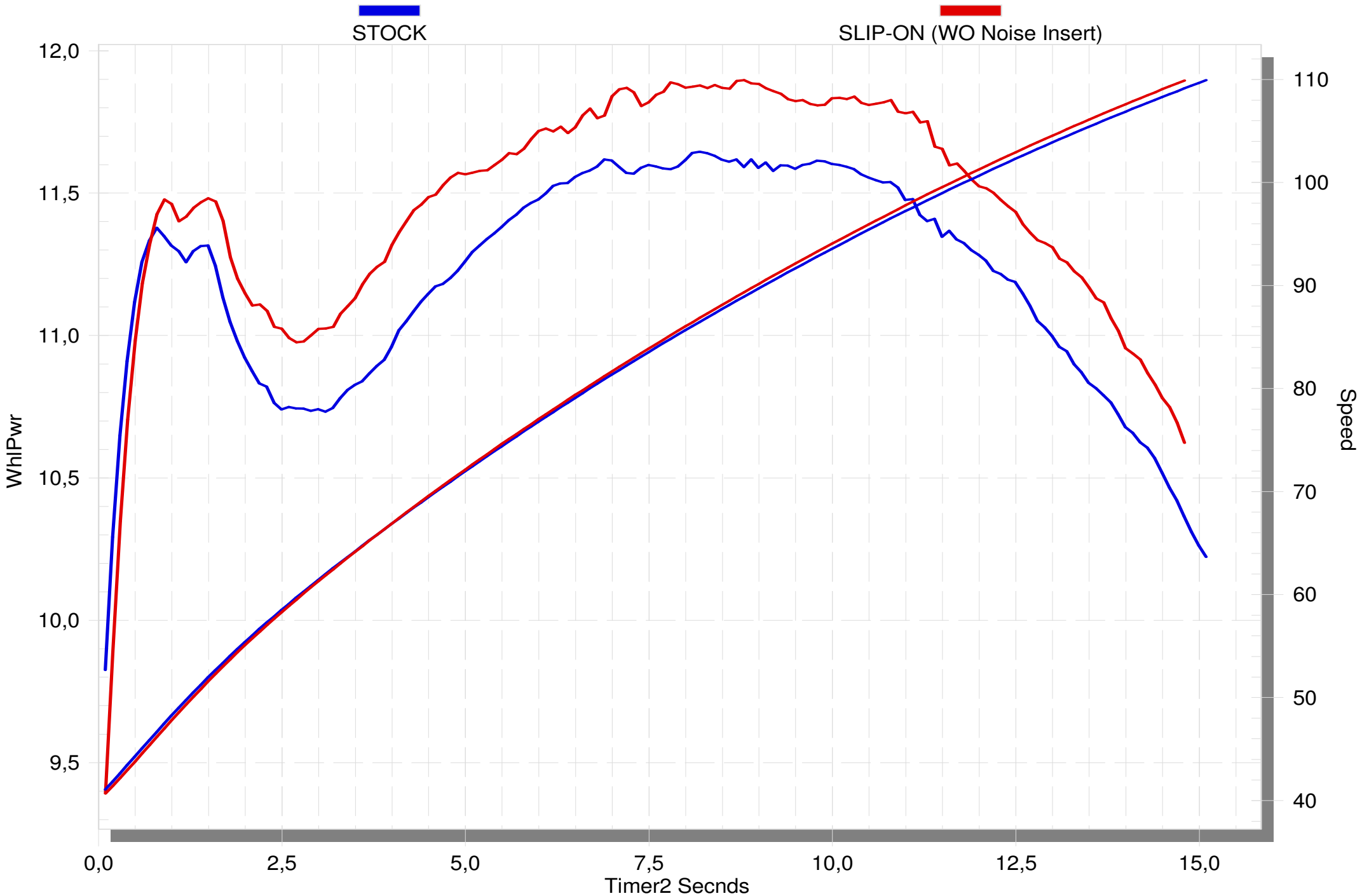

SuperFlow WinDyn™ V

YAMAHA X-MAX 125

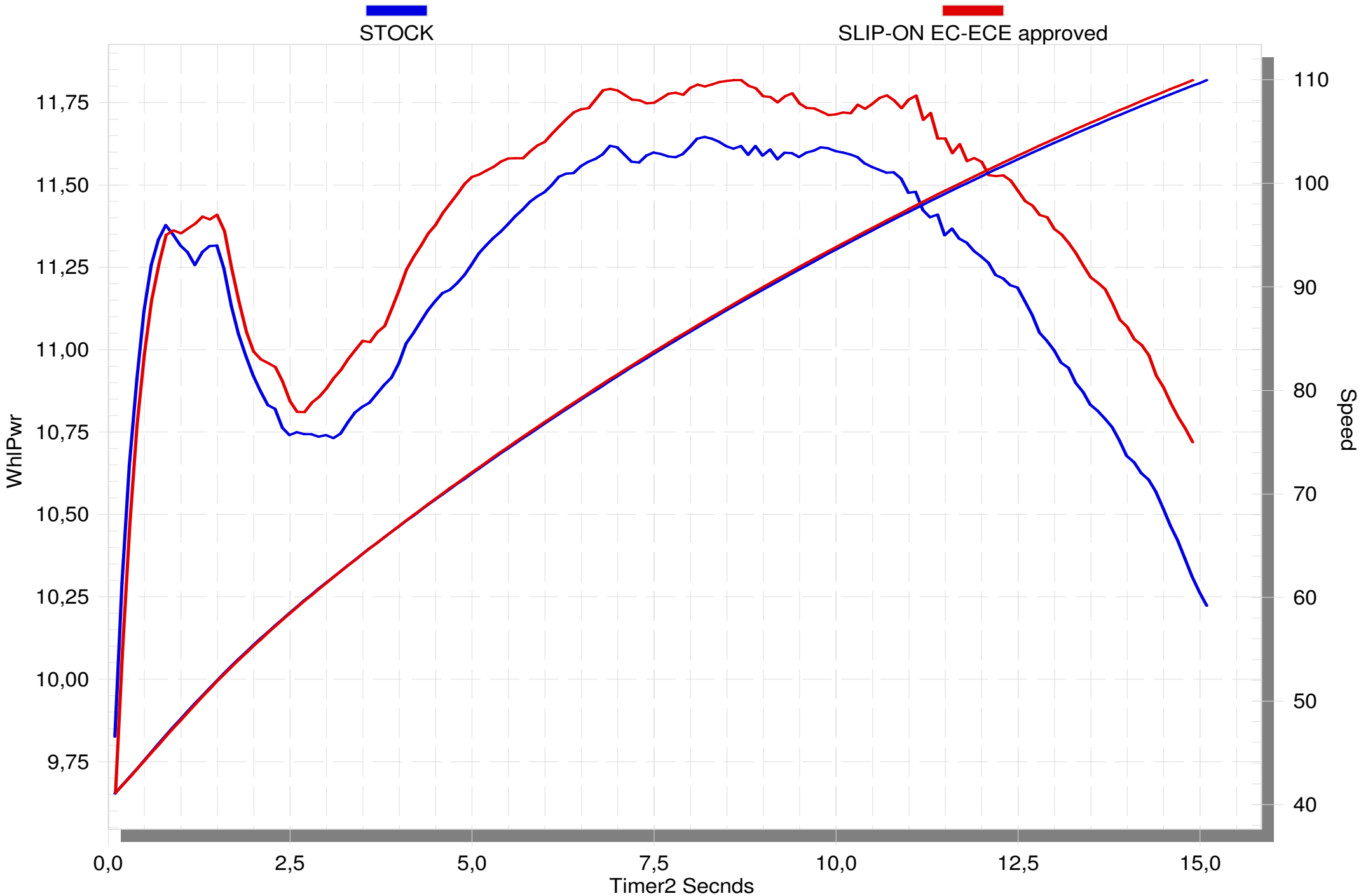

SuperFlow WinDyn™ V

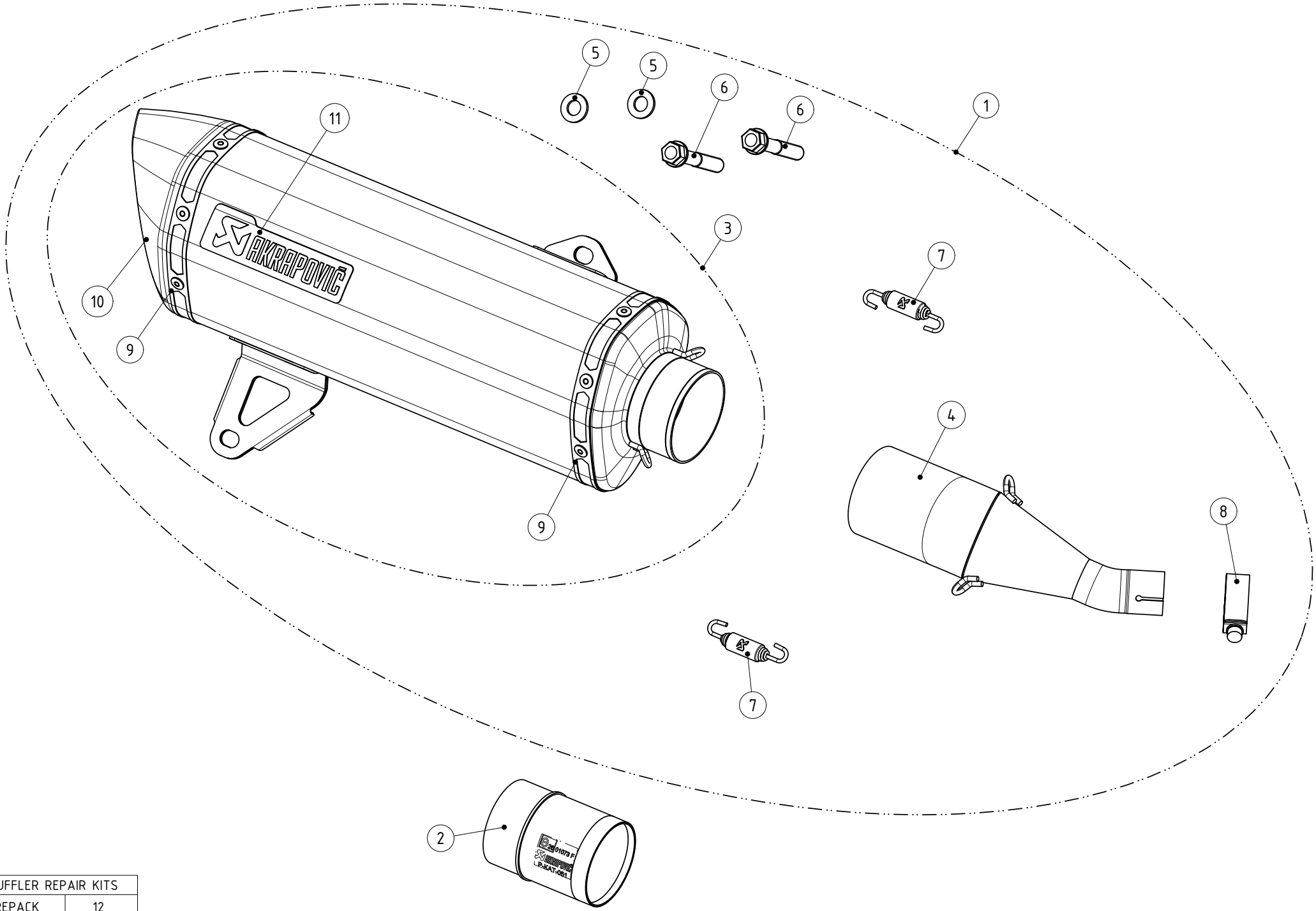

MUFFLER REPAIR KITS	
REPACK	12
SLEEVE	13

WARNING! EC TYPE APPROVAL IS VALID ONLY WHEN CATALYTIC CONVERTER IS INSTALED!

No.	SalesCode	Description	Qty.
1	S-Y125SO5-HRSS	slip on system	1
2	P-KAT-051	catalytic converter	1
3	M-HR05402SS	muffler	1
4	L-Y125SO2	link pipe SS	1
5	P-DR41	washer SS	2
6	P-FB52	bolt	2
7	P-S2/1	spring	2
8	P-R51	clamp SS	1
9	P-TT45	belt TI for SS sleeve	2
10	V-EC280	end cap CA	1
11	P-HST6AL	sticker	1
12	P-RPCK172	repack kit	1
13	P-RKS527R350	muffler sleeve kit	1