Slip-On Line (Titanium)

Produkt-Code: **S-T12SO1-HAFTBL** EC EPA CARB RP ECE

Slip-Ons sind der erste Schritt ins Tuning einer Auspuffanlage, und sie bieten ein hervorragendes Preis-Leistungs-Verhältnis. Machen Sie mehr aus Ihrem Bike, mit mehr Leistung, verbesserter Performance und dem einzigartigen Akrapovic-Sound. Alles vereint in den stylisch designten Slip-On Auspuffanlagen. Wir legen sehr großen Wert auf das Design – so entsteht eine wunderschön gearbeitete Auspuffanlage. Die Schalldämpferhülle besteht aus Titan, die Endkappe aus Karbon. Rennerprobte Materialien.

TECH. DATEN	EINHEIT	ORIGINAL	AKRAPOVIČ	MAX. WERTE
Maximale Leistung	kW	92.1 bei 8550 rpm	94.1 bei 8550 rpm	+ 2.1 bei 8550 rpm
	PS (m)	125.2 bei 8550 rpm	128 bei 8550 rpm	+ 2.8 bei 8550 rpm
	PS (i)	123.4 bei 8550 rpm	126.2 bei 8550 rpm	+ 2.7 bei 8550 rpm
Maximales Drehmoment	Nm	111.6 bei 7650 rpm	113.9 bei 7600 rpm	+ 2.4 bei 7500 rpm
	lb-ft	82.3 bei 7650 rpm	84 bei 7600 rpm	+ 1.8 bei 7500 rpm
Gewicht	kg	5.6	4.9	- 0.7
	lb	12.3	10.8	- 1.5

TRIUMPH TIGER 1200

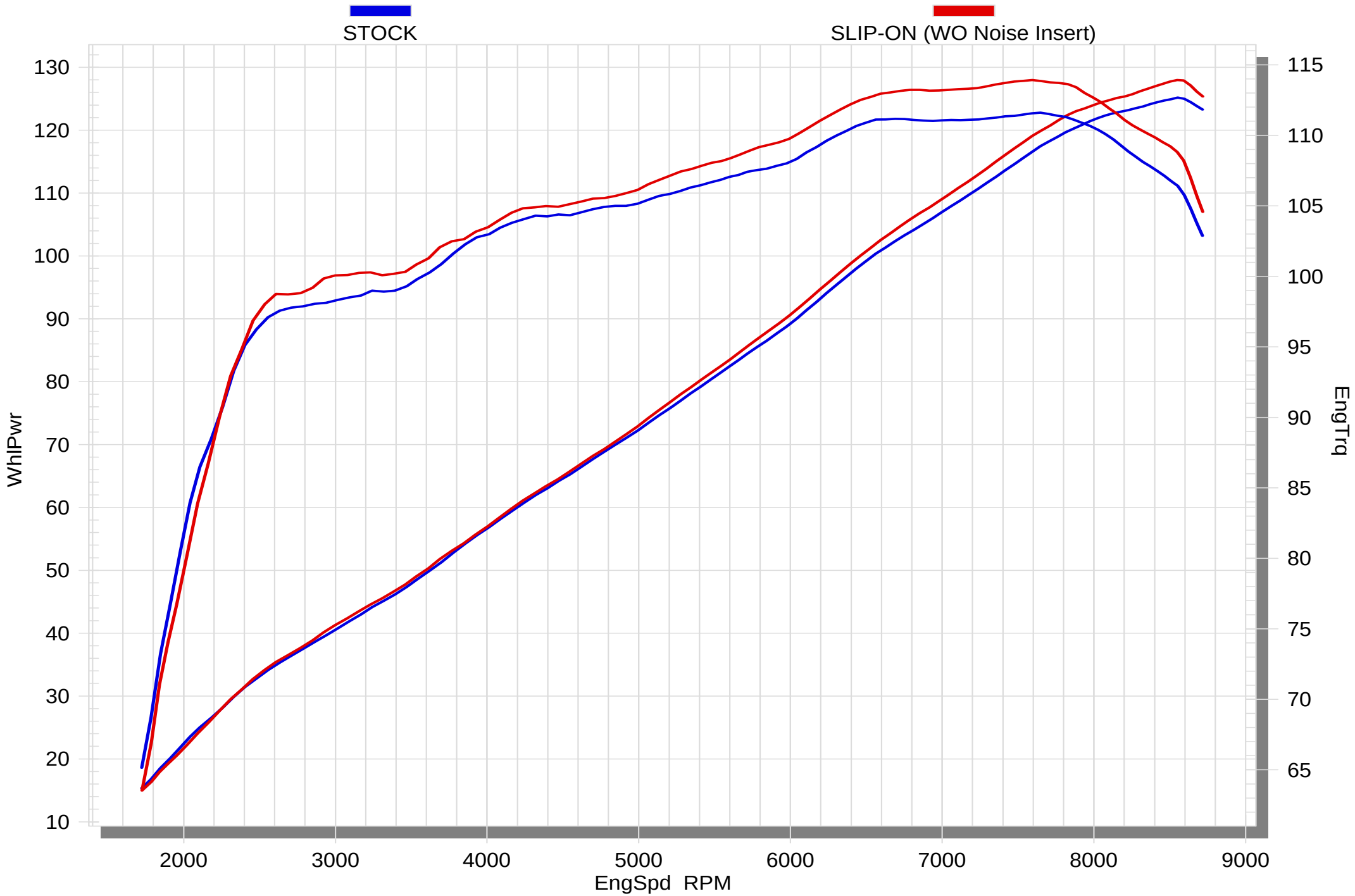

06/27/18 *SuperFlow WinDyn™ V* *09:20:22*

TRIUMPH TIGER 1200

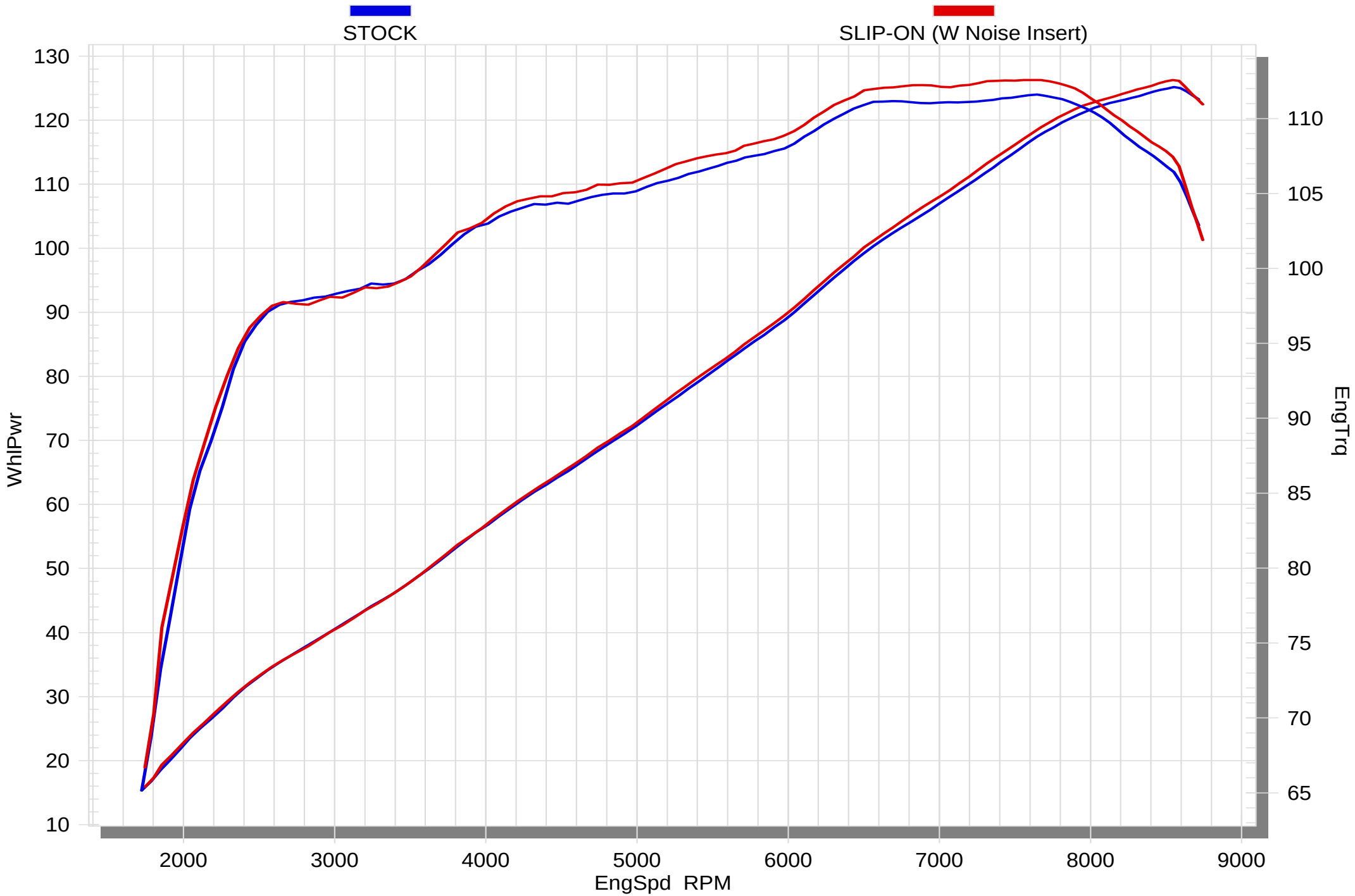

06/27/18 *SuperFlow WinDyn™ V* *09:31:19*

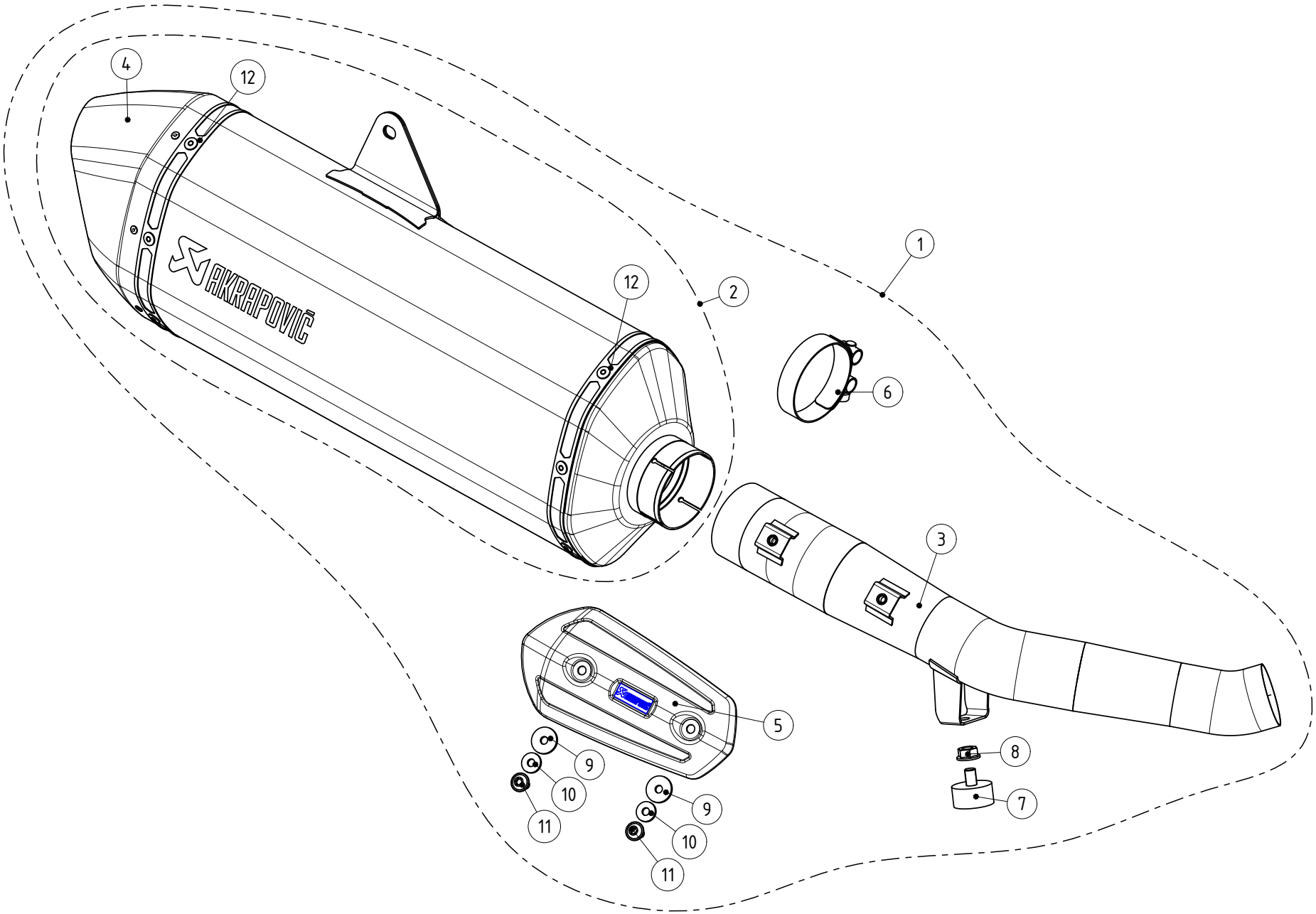

MUFFLER REPAIR KITS	
REPACK	13
SLEEVE	14

REVISION	DATE OF REVISION:
0	

No.	SalesCode	Description	Qty.
1	S-T12SO1-HAFTBL	slip on system	1
2	M-HAF00802TBL	muffler	1
3	L-T12SO1	link pipe SS	1
4	V-EC181	end cap CA	1
5	P-HST12SO1	heat shield CA	1
6	P-R42	clamp SS	1
7	P-GUV011	rubber insert	1
8	P-FN12	nut	1
9	P-DRH1/BAR316	heat resistant washer	2
10	P-DRH4/BAR316	heat resistant washer	2
11	P-FB105	bolt	2
12	P-TT58/1	belt TI for TI sleeve	2
13	P-RPCK216	muffler repack kit	1
14	P-RKS595AF430	muffler sleeve kit	1
15	V-TUV259	insert SS	2