Slip-On Line (Carbon)

Produkt-Code: **S-K4SO6-APC** CARB

Slip-Ons sind der erste Schritt ins Tuning einer Auspuffanlage und bieten ein großartiges Preis-Leistungs-Verhältnis. Mehr Leistung, eine bessere Performance und der einzigartige Akrapovic Sound werden den Charakter Ihres Motorrads völlig verändern. All das macht unsere stylischen Slip-On Auspuffanlagen aus. Dass uns das Design besonders am Herzen liegt, zeigen wir mit dieser wunderschön gearbeiteten Auspuffanlage mit Schalldämpferhülle und Endkappe aus Karbon. Rennerprobte Materialien.
In Kombination mit den optionalen Headern wird empfohlen, den Geräuscheinsatz des Slip-On-Systems zu verwenden, um die bestmögliche Leistung zu erzielen.

DIESES PRODUKT ERFÜLLT NICHT DIE EINZUHALTENDEN ABGASNORMEN IM STRASSENGEBRAUCH.

TECH. DATEN	EINHEIT	ORIGINAL	AKRAPOVIČ	MAX. WERTE
Maximale Leistung	kW	33.1 bei 9650 rpm	33.8 bei 10200 rpm	+ 0.8 bei 10200 rpm
	PS (m)	45 bei 9650 rpm	46 bei 10200 rpm	+ 1.1 bei 10200 rpm
	PS (i)	44.4 bei 9650 rpm	45.4 bei 10200 rpm	+ 1.1 bei 10200 rpm
Maximales Drehmoment	Nm	36.6 bei 8050 rpm	36.2 bei 8200 rpm	+ 1.9 bei 3250 rpm
	lb-ft	27 bei 8050 rpm	26.7 bei 8200 rpm	+ 1.4 bei 3250 rpm
Gewicht	kg	4.1	1.7	- 2.4
	lb	9	3.7	- 5.3
Statische Geräuschpegel	dB	88.5	98.5	+ 10
	rpm	6370	6370	0

gemessen mit: Kawasaki Ninja 400 2018

Optionale Teile

Produkt-Code: **Optional Header (SS)**
Produkt name: **E-K4R1**

KAWASAKI NINJA 400

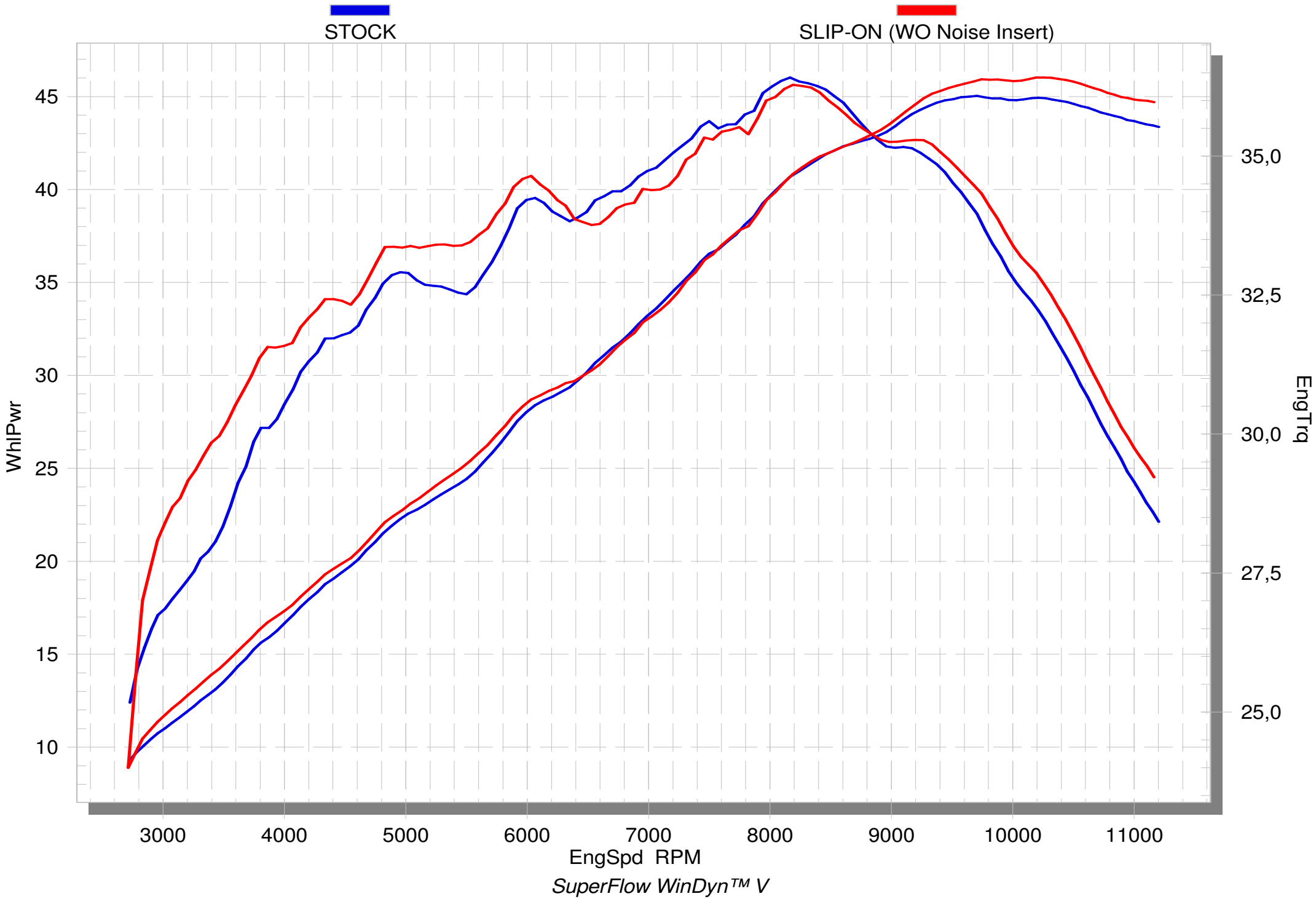

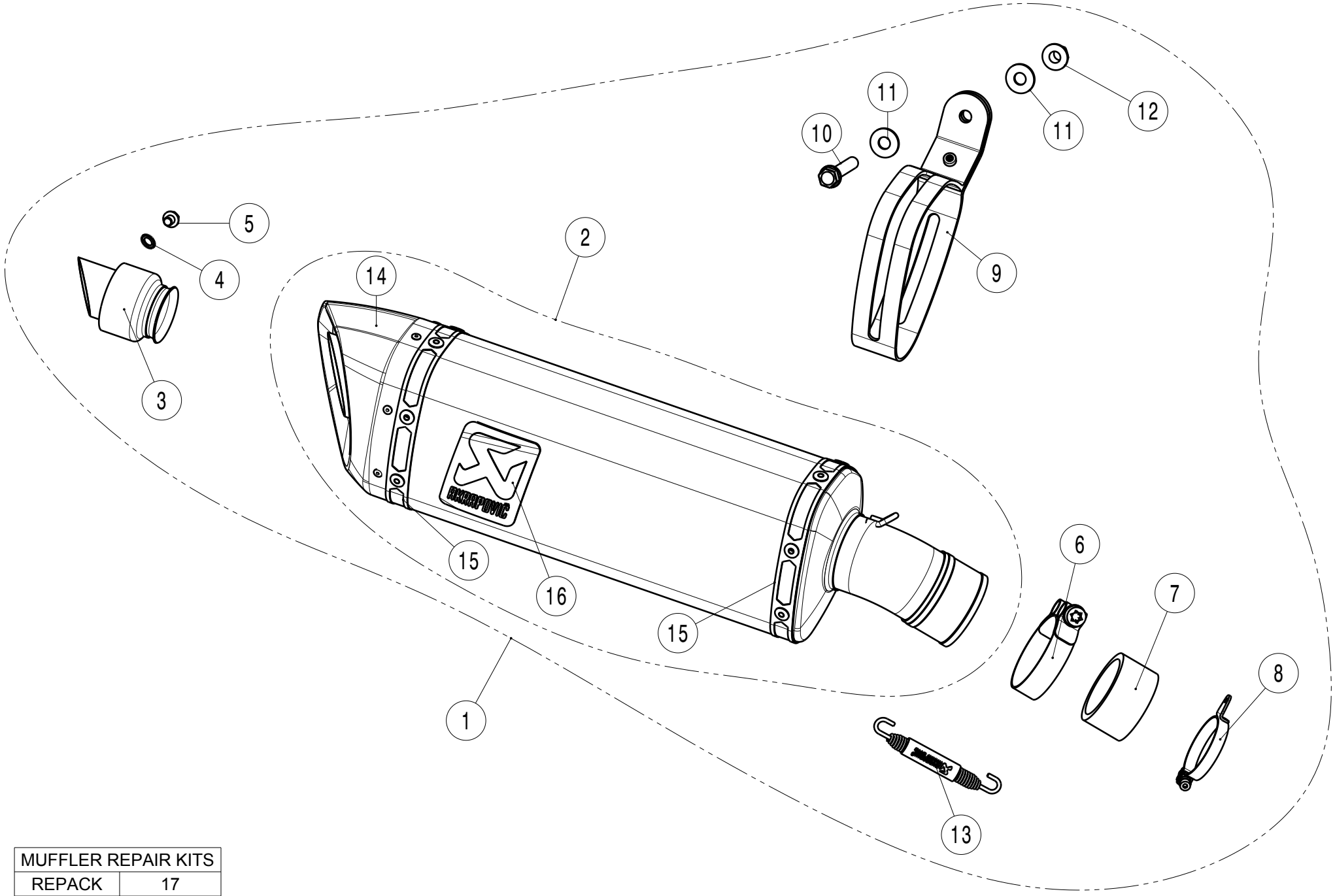

MUFFLER REPAIR KITS	
REPACK	17
SLEEVE	18

No.	SalesCode	Description	Qty.
1	S-K4SO6-APC	slip on system	1
2	M-AP00902C	muffler	1
3	V-TUV168	insert SS	1
4	P-DR18	washer SS	1
5	P-FB56	bolt	1
6	P-R63	clamp SS	1
7	P-G61	graphite gasket	1
8	P-R134	clamp SS	1
9	P-MCCAP11X	muffler clamp	1
10	P-FB138	bolt	1
11	P-DR86	washer SS	2
12	P-FN7	nut	1
13	P-S1/2	spring	1
14	V-EC218	end cap CA	1
15	P-TT62	titanium tape	2
16	P-VST2AL	sticker	1
17	P-RPCK206	muffler repack kit	1
18	P-RKS579AP300	muffler sleeve kit	1